KOMATSU

D65EX-18
D65WX-18
D65PX-18



Tractor de rastos

Potência motora
164 kW / 220 HP @ 1950 rpm

Peso operativo
D65EX-18: 21600 kg
D65WX-18: 22300 kg
D65PX-18: 23000 kg

Capacidade da lâmina
3,69 - 5,90 m^3

D65EX/WX/PX-18





Potência motora
164 kW / 220 HP @ 1950 rpm

Peso operativo
D65EX-18: 21600 kg
D65WX-18: 22300 kg
D65PX-18: 23000 kg

Capacidade da lâmina
3,69 - 5,90 m³

Aumento de produtividade e

uma economia excepcional de combustível

Potente e amigo do ambiente

- Motor de baixo consumo de acordo com a norma EU Stage V
- Conversor de binário exclusivo com auto-bloqueio
- Corte em marcha lenta automático ajustável
- Auto-desacelerador



Equipamento de trabalho optimizado

- Lâmina Sigmadozer® com basculamento hidráulico
- Ripper de tipo paralelogramo multidentes

O mais elevado conforto do operador

- Cabina confortável e silenciosa
- Assento totalmente ajustável com suspensão pneumática
- Sistema de camera traseira integrada

Comandos de última geração

- Direção hidrostática com um significativo aumento da potência
- Mudança de velocidades otimizada com função de pré-seleção
- PCCS (Sistema de Controlo do Comando com a Palma da Mão)
- Painel monitor multifuncional TFT a cores de grande dimensão

Robusto e fiável

- Chassis de transmissão baixa e sistema “PLUS”
- Suporte da roda guia auto-ajustável
- Design robusto
- Luzes LED como equipamento série

Komtrax

- Sistema Komatsu de monitorização sem fios
- Comunicações móveis 4G
- Antena integrada de comunicação
- Informação da operação e relatórios melhorados

KOMATSU CARE™ Programa de manutenção para clientes da Komatsu



Transmissão automática

A transmissão altamente eficiente do equipamento D65EX/WX/PX-18, está programada para escolher a melhor opção em cada momento, adapta-se à engrenagem adequada para cada operação de ripper e de nivelamento e inclui uma função predefinida de velocidade de circulação para reduzir tempos de trabalho e esforços do operador. Graças ao sistema ECMV (Válvula de Modulação de Controlo Electrónico) da Komatsu, as mudanças de engrenagem estão programadas para manter sempre a transferência de potência na sua eficiência máxima.

Conversor de binário com auto-bloqueio

O conversor de binário exclusivo Komatsu com bloqueio, combinado com a transmissão automática, reduz o consumo de combustível até 10% através da eliminação de perdas desnecessárias de potência. Quando necessário, o sistema de controlo de transmissão potente ativa o conversor de binário, ou bloqueia-o para enviar toda a potência do motor diretamente para a transmissão, nos casos de aplicações com menor exigência de binário.

Corte em marcha lenta ajustável

Para reduzir o consumo desnecessário de combustível e o nível de emissão de gases, assim como reduzir os custos de exploração, o corte em marcha lenta automático da Komatsu desliga automaticamente o motor se ficar em ralenti durante um determinado período de tempo, podendo ser facilmente programado entre 5 e 60 minutos. As sugestões de orientação do eco-manómetro e do eco-guia no monitor da cabina incentivam ainda mais operações eficientes.

Potente e amigo do ambiente

Motor Komatsu de acordo com a norma EU Stage V

O motor de acordo com a norma EU Stage V da Komatsu é produtivo, fiável e eficaz. Com emissões muito reduzidas, o impacto ambiental é mais reduzido e o desempenho superior, o que ajuda a reduzir os custos de exploração e permite ao operador trabalhar com toda a tranquilidade.

Pós-tratamento para trabalhos duros

O sistema de pós-tratamento combina um Filtro de Partículas Diesel da Komatsu (KDPF) e a Redução Catalítica Selectiva (SCR). A SCR injecta a quantidade correcta de AdBlue® no sistema à taxa adequada para decompor o NOx em água (H_2O) e azoto não tóxico (N_2). As emissões de NOx são reduzidas em 80% em comparação com os motores Stage IIIB.

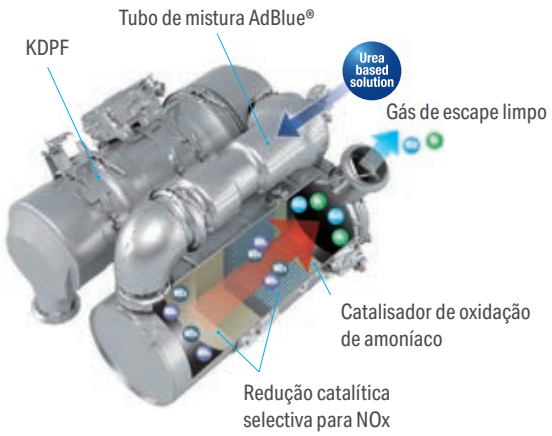

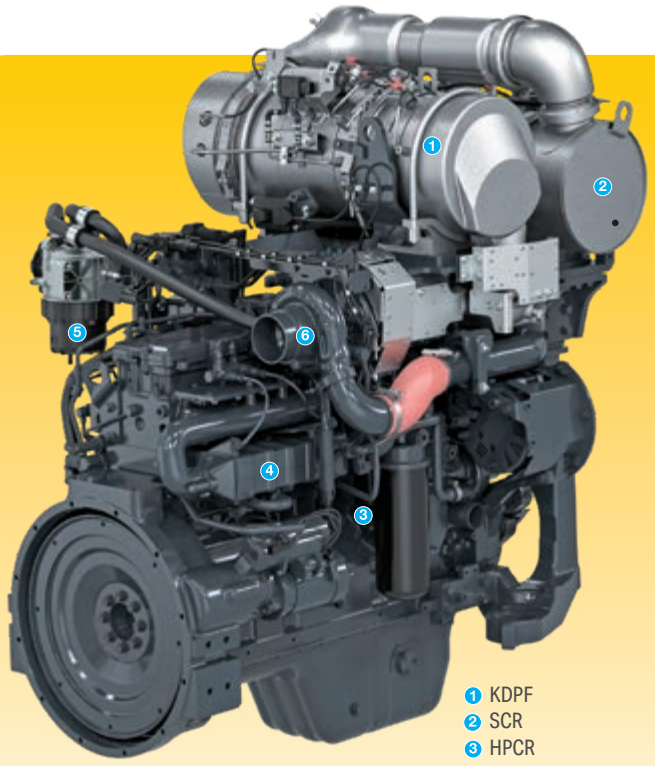

1. KDPF
2. SCR
3. HPCR
4. EGR refrigerado
5. KCCV
6. VGT

Recirculação do gás de escape (EGR)

EGR refrigerado é uma tecnologia amplamente testada nos motores Komatsu. A maior capacidade do refrigerador EGR garante atualmente emissões muito baixas de NOx bem como um melhor desempenho do motor.

Common Rail de alta pressão (HPCR)

O sistema de injeção de combustível para pesados Common Rail de alta pressão é controlado por computador para proporcionar a quantidade exacta de combustível pressurizado à câmara de combustão redesenhada do motor através de injeções múltiplas, e assim conseguir uma queima completa de combustível e emissões de escape mais baixas.

Ventilação fechada do carter da Komatsu (KCCV)

As emissões do Carter (gás blow-by) passam através do filtro CCV. Os resíduos de óleo retidos no filtro são devolvidos ao Carter, enquanto o gás filtrado é devolvido à entrada de ar.

Turbo de geometria variável (VGT)

O VGT proporciona o fluxo de ar otimizado à câmara de combustão do motor, seja qual for a velocidade ou a carga. O gás de escape é mais limpo, a economia de combustível é melhorada, mantendo a potência e desempenho da máquina.

Equipamento de trabalho optimizado

Lâminas Komatsu

Para aumentar a performance da lâmina e o balanceamento da máquina, a Komatsu utiliza a construção em caixão assim atinge grande resistência com menor peso da estrutura. Os aços especiais utilizados pela Komatsu são de elevada resistência ao desgaste e principalemnte utilizados na frente e laterais para aumento da durabilidade. O desenho ligeiramente curvo da lâmina facilita a utilização com um grande número de diferentes materiais, com boa penetração e de grande capacidade, optimizando as operações com grande eficiência de combustível.

Ripper de tipo paralelogramo multidentes (opção)

O ripper de tipo paralelogramo multidentes tem 3 dentes de escarificação como equipamento standard, mas pode ser facilmente convertido em ripper gigante ou de duplo dente, em função das condições de trabalho. A sólida concepção do paralelogramo assegura um movimento direito do dente, adaptado para tractores de rastos de pequena e média dimensão.

Lâmina Sigmadozer® (EX/WX)

A secção central da lâmina Sigmadozer® da Komatsu funciona como um balde em forma de V com forte penetração no solo. As suas arestas laterais afiadas ajudam a empurrar o material rolante continuamente para o centro. Juntamente com a curva profunda da lâmina, isso aumenta consideravelmente a sua capacidade efectiva e reduz espalhamentos e o consumo de combustível. A aresta plana da lâmina e a função hidráulica e standard de inclinação também proporcionam máximo desempenho de terraplanagem. Acima de tudo, a lâmina Sigmadozer® aumenta a produtividade de nivelamento em mais de 15% quando comparada com a lâmina convencional Semi-U.

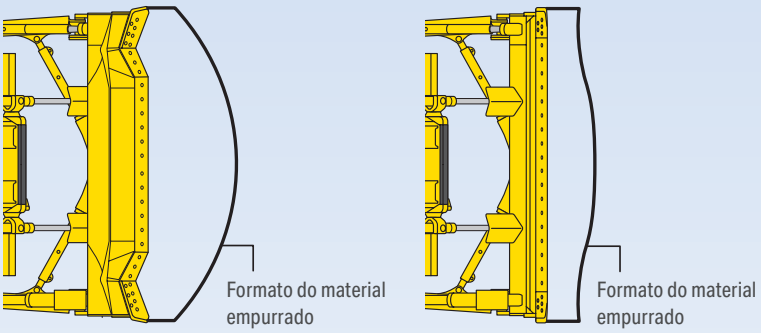

Até mais 15% de produção com a lâmina melhorada Sigmadozer® (esquerda), comparado com a lâmina convencional Semi-U (direita)



A lâmina Sigmadozer® oferece maior capacidade de manter o material



Lâmina Semi-U

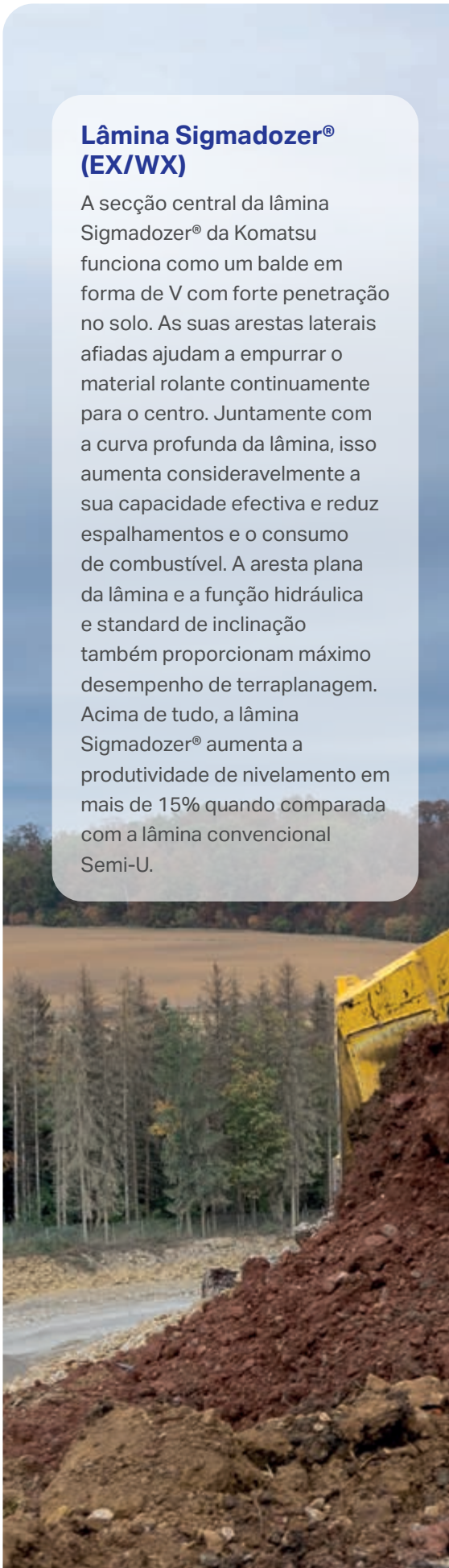


KOMATSU
KOMATSU
KOMATSU
D65EX

Conforto de primeira classe

Cabina confortável e silenciosa

O conforto do operador é fundamental para se conseguir um trabalho seguro e produtivo. A máquina D65EX/WX/PX-18 disponibiliza uma cabina confortável e silenciosa, ideal para a concentração no trabalho. O seu desenho hexagonal e janelas de grande dimensão com vidros escuros proporcionam excelente visibilidade panorâmica. A grande capacidade e o sistema de controlo automático da temperatura pressuriza a cabina e mantém-na livre de poeira. O interior da cabina é forrado com um material de alta qualidade que absorve o som para minimizar os níveis de ruído para o operador. O operador pode ligar o seu dispositivo móvel ao rádio Bluetooth® da máquina.

Assento de suspensão e consola de comando da des-locação totalmente ajustáveis

O assento confortável e resistente de suspensão totalmente ajustável está colocado no centro da cabina, espaço esse é seguro e confortável. Nas operações de nivelamento, o assento fica virado para a frente, proporcionando uma visão perfeita de ambos os lados da lâmina. Nas operações de ripper, o assento pode ser rodado 15° para a direita, melhorando assim significativamente a visibilidade de retaguarda e reduzindo o esforço do pescoço. A posição da consola de controlo da translação também tem ajustamento independentemente para a frente, para trás e em altura para se adequar às preferências de cada operador.

Melhor visibilidade da lâmina e do ripper

A cabina foi redesenhada e integrada protecções ROPS/FOPS bem como o assento bem colocado do operador proporcionam visibilidade óptima da lâmina à direita e à esquerda permitindo operações de terraplanagem e nivelamento fáceis, seguras e rápidas. Para aumentar ainda mais a segurança e eficiência das operações de ripper, o formato especial do tanque de combustível proporciona ao operador uma visão clara do ponto de ripper e da traseira da máquina.



Comandos de última geração



Sistema de direcção hidrostática

O sistema de direcção hidrostática (HSS) proporciona uma resposta rápida e uma rotação mais precisa. Ambos os rastos são movidos sem interrupção permitindo rotações tranquilas, contínuas e potentes bem como nivelamento produtivo tanto em solo macio como em declives.

Função predefinida de mudança de engrenagem

A máquina possui, como equipamento de série, o modo de predefinição de mudanças, para reduzir a frequência de mudança de engrenagem e permitir um funcionamento confortável do equipamento. O comutador de predefinição permite que o operador seleccione várias mudanças de engrenagem de avanço e recuo, usando o comando UP/DOWN na alavanca de direcção. Uma vez seleccionado o padrão de mudança, apenas será necessário escolher o controlo de direcção de avanço ou recuo.

Fácil e exacto

O Sistema de Controlo de Comando com a Palma da Mão (PCCS), com características ergonómicas, proporciona uma condução eficiente e confortável. As novas alavancas de controlo têm botões precisos de comando com dedo, diminuindo a fadiga do operador. Em movimentos de marcha-atrás sobre pedra partida ou outras superfícies difíceis, a velocidade de circulação pode ser reduzida com a função "slow reverse" para melhorar a qualidade do percurso e diminuir as vibrações e o consumo de combustível.

Modos de trabalho seleccionáveis

O modo de funcionamento pode ser definido como "Power" para se obter a máxima potência ou como "Economy" para se conseguir poupança de energia durante o trabalho. O operador também pode seleccionar modo de funcionamento automático ou manual para escolher a potência ideal para cada tipo de trabalho.



Sistema de Controlo do Comando com a Palma da Mão (PCCS)



Alavancas de segurança de acionamento remoto



Melhor visibilidade da lâmina e do ripper



Baixos custos de exploração

A Komatsu ICT contribui para a redução dos custos de exploração ao proporcionar uma gestão confortável e eficaz das operações. Aumenta o nível de satisfação do cliente e a vantagem competitiva dos nossos produtos.

Painel monitor de grande dimensão

Facilmente personalizado, com interruptores simples ou teclas multi-funções e 26 idiomas ao seu dispor, o painel monitor de grande dimensão permite o acesso com a ponta dos dedos a uma vasta gama de funções e informações operacionais. O indicador de AdBlue® está incorporado por defeito no monitor.

Um interface evolutivo

Ajudas importante são agora mais fáceis que nunca de obter e compreender com o novo monitor. O ecran principal pode ser otimizado pelo operador de acordo com a sua preferência.



Visão geral dos condições de operação

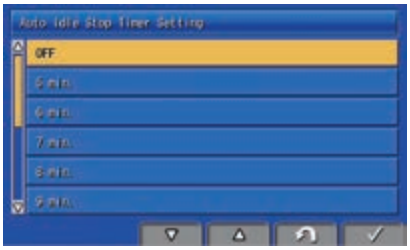

O corte em marcha lenta desliga automaticamente o motor se ficar em ralenti durante um determinado período de tempo

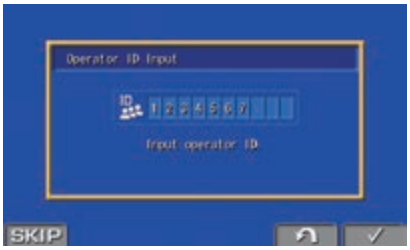

Identificação do operador



Modo automático de transmissão de modo a reduzir o consumo de combustível



Eco-manómetro, eco-guia e manómetro de combustível

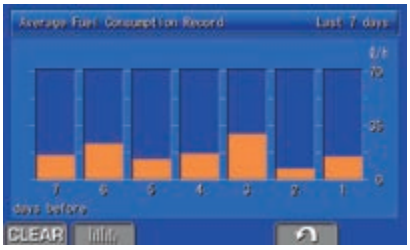

Histórico de consumo de combustível

Tecnologia de informação e comunicação



KOMTRAX

Mais produtividade

Komtrax é a mais recente tecnologia de monitorização sem fios. Compatível com PC, telemóvel ou tablet, fornece informação pertinente que permite poupança de custos sobre a sua frota e equipamento, proporcionando uma quantidade diversa de informação para facilitar o melhor rendimento da máquina. Permite uma manutenção pró-ativa e preventiva através da criação de uma rede estreita de apoio integrado, ajudando - o a gerir o seu negócio de forma eficiente.

Conhecimento

Você consegue respostas rápidas a perguntas básicas e críticas sobre as suas máquinas - o que estão a fazer, quando o fizeram, onde estão, como podem ser usadas de forma mais eficiente, e quando precisam de serviço de manutenção. A informação sobre o desempenho é retransmitida por tecnologia de comunicação sem fios (satélite, GPRS ou 4G de acordo com o modelo) da sua máquina para o seu computador e para o distribuidor Komatsu da sua área que estará disponível para fazer uma análise de especialista e lhe dar feedback.

Poder

A informação detalhada que o Komtrax lhe disponibiliza 24 horas por dia, 7 dias por semana dá-lhe o poder de tomar melhores decisões estratégicas, tanto diárias como a longo prazo – sem custos adicionais. Os problemas podem ser antecipados, a manutenção previamente agendada, minimizando as imobilizações e mantendo as máquinas onde devem estar: no local de trabalho.

Conveniência

Komtrax permite uma gestão mais conveniente da frota através da internet onde quer que esteja. A informação é analisada e organizada especificamente para consulta sem esforço e intuitiva em mapas, listagens, gráficos e tabelas. Pode prever eventuais assuntos de manutenções e solicitar as peças de substituição necessárias, assim como verificar avarias mesmo antes dos técnicos Komatsu chegarem ao local.



Robusto e fiável

Estável em qualquer versão (EX/WX/PX)

A máquina D65EX/WX/PX-18 está disponível em 3 versões diferentes do chassis com sistema PLUS, para oferecer máxima estabilidade em qualquer situação. Em terreno rochoso, o chassis EX, com rastos estreitos garante máxima área de contacto entre a máquina e o solo. A versão PX possui os rastos mais largos e é ideal para superfícies macias. Finalmente, o equipamento WX é perfeitamente adequado à maioria dos trabalhos, com rastos de largura média e o mesmo comprimento de rasto no solo da máquina EX.

Design robusto

A estrutura exterior rígida permite melhor durabilidade e reduz a concentração de tensões nas áreas críticas. O sistema do rasto com corte transversal utiliza instalação de eixo de articulação para maior fiabilidade. Toda a tubagem hidráulica está protegida de forma robusta por fora e por dentro para garantir protecção contra danos.

Chassis de transmissão baixa e sistema "PLUS"

O novo sistema de rastos com corrente de elos paralelos (PLUS – Parallel Link Undercarriage System) de transmissão baixa da Komatsu é extraordinariamente robusto, com excelente desempenho de terraplanagem e estabilidade. O sistema PLUS, apresenta um conceito de casquilho rotativo altamente fiável, altura abundante de articulação de rastos, vedação de óleo e protector de rastos de alta qualidade que maximizam a durabilidade. O pino central da barra de equilíbrio é lubrificado à distância para facilitar o serviço de manutenção. As rodas motrizes segmentadas têm entalhes que melhoram consideravelmente a evacuação de lama e aumentam a longevidade do sistema PLUS.

Tubagem hidráulica protegida

A Komatsu desenhou a tubagem hidráulica de modo a reduzir os custos de manutenção. Todos as linhas hidráulicas estão protegidas com forras e envolvidas na estrutura sempre que possível.

Conjunto de transmissão modular

Tudos os componentes do conjunto de transmissão estão vedados num desenho modular para poderem ser desmontados e montados sem derrames de óleo.

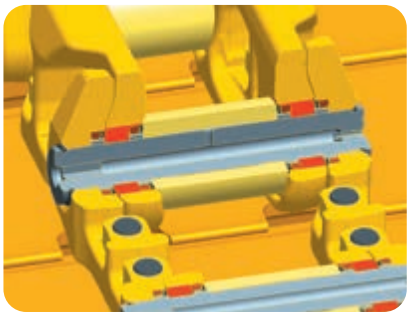

Casquilhos rotativos



Suporte da roda guia auto-ajustável



As linhas hidráulicas estão embutidas nas estruturas sempre que possível



Conjunto de transmissão modular

Manutenção simples

Ventoinha de radiador reversível

Pode proceder-se à fácil limpeza do radiador através da utilização da ventoinha de arrefecimento reversível e de acionamento hidráulico, com um toque no painel do monitor. Esta limpeza reduz o consumo de combustível e aumenta o desempenho global da máquina.

Komatsu Care

Komatsu Care é um programa de manutenção que vem de série com a sua nova máquina Komatsu. Abrange a manutenção programada de fábrica, realizada com peças originais da Komatsu e por técnicos treinados pela Komatsu. Dependendo do motor que equipa a sua máquina, também oferece uma garantia alargada do Filtro de Partículas Diesel Komatsu (KDPF), ou do Catalisador de Oxidação Diesel Komatsu (KDOC) e da Redução Catalítica Selectiva (SCR). Entre em contato com o distribuidor local da Komatsu para obter os termos e condições.

Pontos centralizados de serviço

A Komatsu desenhou o D65EX/WX/PX-18 com pontos de serviço centralizados e convenientemente colocados de modo a facilitar as inspecções e manutenção. Os pontos de amostragem de óleo e líquido refrigerante recentemente integrados simplificam o processo de amostragem.

Monitor de Auto-diagnóstico

O painel monitor multifuncional mostra o tempo de operação, rotações do motor, nível de combustível e temperatura da água em tempo real. Proporciona também ao operador informação de manutenção e de serviço, se os filtros do óleo necessitam de mudança ou a ocorrência de qualquer anormalidade. Em adição, a Komatsu fornece mecanismos de informação detalhada, sem necessidade de ferramentas de diagnóstico externo.





Monitor de Auto-diagnóstico



A segurança em primeiro

Segurança no trabalho otimizada

As características de segurança na Komatsu D65EX/WX/PX-18 cumprem as últimas normas desta indústria e funcionam em sinergia para minimizar os riscos para o pessoal dentro e fora da máquina. Aviso indicador de cinto de segurança, interrutor de paragem do motor e alarme de translação sonoro, bem como os corrimãos e os pontos de fixação, aumentam ainda mais a segurança.





Sistema de iluminação LED

Luzes LED de longa duração com lúmen elevado são de série na máquina. Estão idealmente posicionadas para proporcionar uma iluminação ótima da área de trabalho.



Pontos de fixação

Foram instalados pontos de ancoragem no teto da cabine e no capô do motor para conectar os cintos de segurança dos trabalhadores durante tarefas de manutenção e limpeza, garantindo operações seguras.



Sistema de câmara retrovisora

O monitor retrovisor dá ao operador uma visão clara da área traseira da máquina ou do ripper. Isto permite focar no trabalho em questão, mesmo em condições de pouca luz.

Especificações técnicas

Motor

Modelo	Komatsu SAA6D114E-6
Tipo	Common rail, injecção directa, arrefecido a água, turbocomprimido
Potência motora	
À rotação de	1950 rpm
ISO 14396	164 kW / 220 HP
ISO 9249 (potência motora líquida)	162 kW / 217 HP
N.º de cilindros	6
Diâmetro × curso	114 × 144,5 mm
Cilindrada	8,85 l
Tipo de accionamento de ventoinha	De acionamento hidráulico e reversível
Sistema de lubrificação	
Método	Bomba de engrenagens, lubrificação forçada
Filtro	Fluxo total
Combustível	Combustível diesel, em conformidade com EN590 Classe 2/Grau D. Capacidade para combustível de parafina (HVO, GTL, BTL), em conformidade com EN 15940:2016

Velocidades de marcha

	Para a frente	Para trás
1ª	3,6 km/h	4,4 km/h
2ª	5,5 km/h	6,6 km/h
3ª L	7,2 km/h	8,6 km/h
3ª	11,2 km/h	13,4 km/h

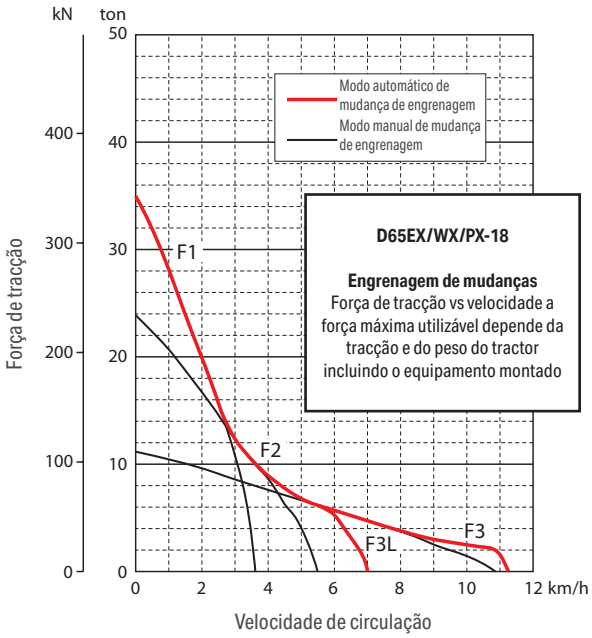

Sistema de direcção

Tipo	Sistema de direcção hidrostática (HSS)
Comando da direcção	Alavanca PCCS
Travões de serviço	Húmidos, de discos múltiplos e controlados por pedal, apertados por mola e libertados hidraulicamente
Raio mínimo de viragem (contra-rotação) (medido pelas marcas dos rastos no terreno)	
D65EX-18	1,9 m
D65WX/PX-18	2,2 m

Transmissão TORQFLOW

Tipo	Komatsu TORQFLOW
Conversor de binário	3 elementos, 1 nível, 2 fases, arrefecido a água com bloqueio automático
Transmissão	Engrenagem planetária, transmissão de embraiagem multi-discos, comandada hidraulicamente, lubrificada à pressão
A alavanca de bloqueio da mudança de velocidades e o interruptor de segurança de ponto morto evitam arranques acidentais da máquina	

Meio ambiente

Emissões do motor	Satisfazem plenamente as normas dos gases de escape EU Stage V
Níveis de ruído	
Ruído externo LwA	108 dB(A) (2000/14/EC Stage II)
Ruído nos ouvidos do operador LpA	78 dB(A) (ISO 6396 valores dinâmicos)
Níveis de vibrações (EN 12096:1997)	
Mão/braço	≤ 2,5 m/s² (incerteza K = 0,94 m/s²)
Corpo	≤ 0,5 m/s² (incerteza K = 0,29 m/s²)
Contêm gases de estufa fluorados HFC-134a (GWP 1430). Quantidade de gás 0,9 kg, CO_2 equivalente 1,29 t	

Capacidades fluídos

Depósito de combustível	415 l
Radiador	58 l
Óleo do motor	30,5 l
Conversor de binário, transmissão, grupo cónico e sistema de direcção	48 l
Transmissão final (de cada lado)	
D65EX-18	24 l
D65WX-18	27 l
D65PX-18	27 l
Hidráulica do equipamento de trabalho	62 l
Ripper multidentes	7 l
Depósito AdBlue®	23,5 l

Especificações técnicas

Transmissão final

Tipo	Engrenagem planetária, de dupla redução
Roda motriz	Os aros segmentados da roda motriz são atarraxados para fácil substituição

Peso operação (aproximado)

Incluindo lâmina, cabina ROPS, operador, equipamento standard, capacidade prevista de lubrificante e de líquido refrigerante e depósito de combustível cheio	
D65EX-18 com lâmina Sigmadozer®	21600 kg
D65EX-18 com lâmina Semi-U	21500 kg
D65WX-18 com lâmina Sigmadozer®	22300 kg
D65PX-18 com lâmina de inclinação recta	23000 kg

Chassis

Suspensão	Barra de equilíbrio oscilante e eixo de articulação
Estrutura do rolete do rasto	Construção monocoque, de grande secção e durável
Roletes e carretos	Roletes do rasto lubrificados
Rastos	Rastos PLUS
Tensão	Mola combinada e unidade hidráulica

Sistema hidráulico

Tipo	CLSS (Closed-centre Load Sensing System – Sistema Fechado com Adaptação à Carga)
As válvulas de comando de carretel são montadas no exterior ao lado do depósito hidráulico	
Bomba principal	Bomba de pistões de caudal variável
Caudal máximo da bomba	255 l/min
Regulação das válvulas de segurança	285 kg/cm²
Válvula de comando para lâmina Sigmadozer® ou lâmina de inclinação recta	
Elevação da lâmina	Levantar, manter, baixar e flutuar
Inclinação da lâmina	Direita, manter e esquerda
Válvula de comando adicional para ripper de dentes múltiplos	
Elevação do ripper	Levantar, manter e baixar
Inclinação do ripper	Aumentar, manter e diminuir

N.º de cilindros × diâmetro

Tipo de lâmina	Lâmina Sigmadozer®	Lâmina de inclinação direita / Semi-U
Elevação da lâmina	2 × 90 mm	2 × 90 mm
Inclinação da lâmina	–	1 × 125 mm
Inclinação/basculamento da lâmina	2 × 125 mm	–
Ângulo da lâmina	–	–

D65EX/WX/PX-18

	D65EX-18	D65WX-18	D65PX-18
Tipo de lâmina	Lâmina Sigmadozer® / Semi-U	Lâmina Sigmadozer®	Lâmina de inclinação direita
N.º de roletes inferiores (de cada lado)	7	7	8
N.º de sapatas (de cada lado)	42	42	45
Largura da sapata (standard)	610 mm	760 mm	915 mm
Superfície de contacto com o solo (ISO16754)	36355 cm²	45295 cm²	60115 cm²
Pressão sobre o solo (ISO16754)*	0,52 kg/cm²	0,42 kg/cm²	0,33 kg/cm²
Bitola	1880 mm	2050 mm	2050 mm
Comprimento do rasto no solo	2980 mm	2980 mm	3285 mm

* Incluindo lâmina, cabina ROPS, unidade de controlo hidráulico, operador, equipamento standard, capacidade prevista de lubrificante e de líquido refrigerante e depósito de combustível cheio.

Equipamento da lâmina

	Comprimento total com lâmina	Capacidade da lâmina	Largura × altura da lâmina	Elevação máxima acima do nível do solo	Descida máxima abaixo do solo	Ajustamento máximo de inclinação	Peso adicional
D65EX-18 Lâmina Sigmadozer®	5680 mm	5,61 m^3	3410 × 1425 mm	1135 mm	620 mm	870 mm	2460 kg
D65EX-18 Lâmina Semi-U	5725 mm	5,61 m^3	3470 × 1425 mm	1105 mm	550 mm	870 mm	2080 kg
D65WX-18 Lâmina Sigmadozer®	5685 mm	5,90 m^3	3580 × 1425 mm	1135 mm	620 mm	770 mm	2540 kg
D65PX-18 Lâmina de inclinação direita recta	5870 mm	3,69 m^3	3980 × 1100 mm	1130 mm	570 mm	890 mm	2150 kg

As capacidades da lâmina respeitam a recomendação SAE J1265.

Dimensões

	D65EX-18 Sigmadozer®	D65EX-18 Semi-U	D65WX-18 Sigmadozer®	D65PX-18 Lâmina de inclinação direita
A	5490 mm	5540 mm	5500 mm	5680 mm
B	1880 mm	1880 mm	2050 mm	2050 mm
C	3160 mm	3160 mm	3160 mm	3160 mm
D	2970 mm	2970 mm	2970 mm	2970 mm
E	2970 mm	2970 mm	2970 mm	3275 mm
F	610 mm	610 mm	760 mm	915 mm
G	65 mm	65 mm	65 mm	65 mm
H	5660 mm	5705 mm	5665 mm	5850 mm

Espaço livre até ao solo: 415 mm (+ altura da garra)

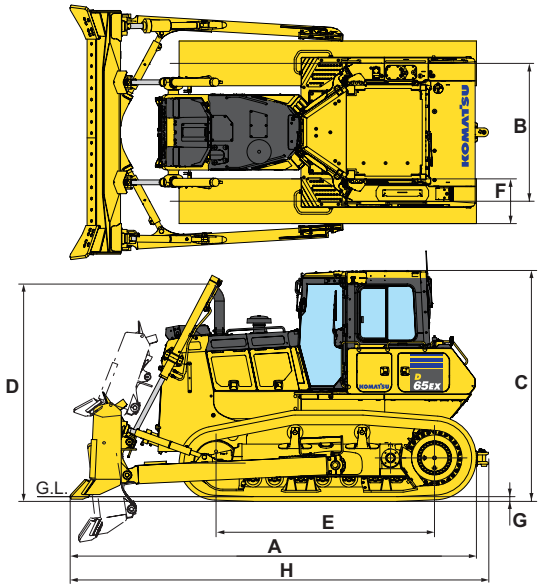

Ripper multidentes

Tipo	Ripper de tipo paralelogramo controlado hidráulicamente
N.º de dentes	3
Peso adicional (incluindo a unidade de controlo hidráulico)	1920 kg
Cilindro do ripper	1 × 125 mm
A	1900 mm
B	2170 mm
C	1340 mm
D	533 mm
E	640 mm
F	65 mm
G	590 mm

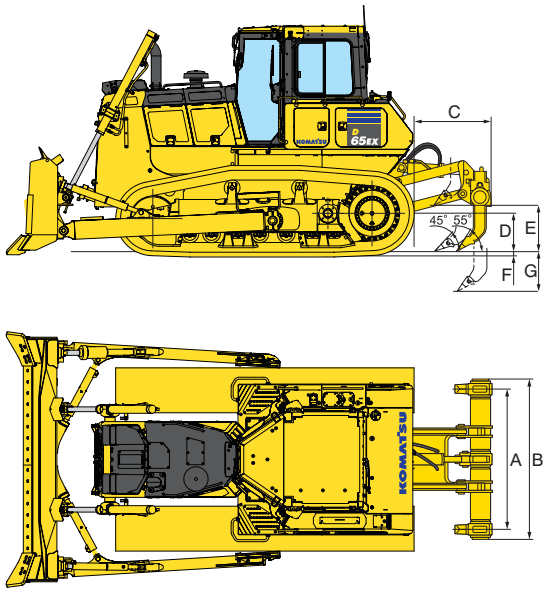

Equipamento de série e opcional

Engine and related parts

Motor Komatsu SAA6D114E-6 turbocomprimido, com injecção directa 'common rail'	●
Motor de acordo com a norma EU Stage V	●
Motor de arranque 24 V / 7,5 kW	●
Alternador 24 V / 90 A	●
Baterias 2 × 12 V / 200 Ah	●
Tubo de admissão com pré-filtro	●
Ventoinha de refrigeração, accionada hidrostaticamente	●
Função auto desaceleração	●
Corte em marcha lenta automático ajustável	●
Depósito de reserva do radiador	●
Protecção reforçada do radiador	●
Filtro de entrada do depósito de combustível	●
Pré-filtro de combustível (10 microns) e filtro de combustível (2 microns)	●
Fechos, tampas de filtro e resguardos	●
Resguardos laterais do motor em asa de gaivota	●
Motor de arranque 24 V / 11 kW	○

Transmissão e travões

Transmissão automática hydroshift	●
Conversor de binário com auto-bloqueio	●
Amortecedor	●
Sistema de selecção de mudança rápida	●
Sistema de direcção hidrostática (HSS)	●
Sistema de controlo do comando com a palma da mão (PCCS)	●
Pedal de desaceleração	●
Pedal de freio	●

Chassis

Rastos PLUS	●
Sapatas reforçadas de crista simples: Lâmina Sigmadozer®/Semi-U (EX): 610 mm Lâmina Sigmadozer® (WX): 760 mm Lâmina de inclinação direita (PX): 915 mm	●
Resguardo do rolete do rasto, seções centrales/finales	●
Rodas motrizes segmentadas	●
Roletes dos rastos fixos	●
Ajustadores hidráulicos do rasto	●
Sub-protecções, cárter de óleo e transmissão	●
Sapatas reforçadas de crista simples: Lâmina Sigmadozer®/Semi-U (EX): 510 mm, 560 mm, 660 mm	○
Protecção dos roletes a todo o comprimento	○

Cabina

Assento de suspensão: aquecido, em tecido, inclinação, apoio de dorso elevado, giratório	●
Cinto de segurança com avisador visível	●
Apoios dos pés elevados	●
Ar condicionado automático	●
Rádio com Bluetooth®	●
Entrada adicional (tomada MP3)	●
Porta USB para carregamento	●
Alimentação de 2 × 12 V (120 W)	●
Alimentação de 1 × 24 V	●
Apoios de cabina viscosos	●
Estore de rolo para proteção do sol do vidro da frente	●
Limpa pára-brisas das janelas frontal e traseira	●
Limpa portas	●
Retrovisor (dentro da cabina)	●
Suporte de garrafa	●
Suporte para a caixa da merenda	●

Serviço e manutenção

Filtro de ar tipo seco, duplo elemento com indicador de poeiras e evacuador	●
Painel a cores vídeo-compatível de monitorização multifuncional (EMMS) e guia de eficácia	●
Separador de água	●
Komtrax – Sistema Komatsu de monitorização sem fios (4G)	●
Komatsu Care – Programa de manutenção para clientes da Komatsu	●
Kit de ferramentas	●
Suporte de pistola de lubrificante	●
Suporte para pá de limpeza	●
Portas para recolha de amostras de óleos e líquido refrigerante	●

Sistema hidráulico

Sistema hidráulico para lâminas de nivelamento	●
Sistema hidráulico para ripper (EX/WX)	●
Controlo da lâmina com uma só alavanca	●
Sistema hidráulico para ripper (kit de instalação no terreno)	○

Sistema de iluminação LED

Luzes de trabalho: 4 à frente e 2 atrás	●
Luz de trabalho adicional, atrás	●

Equipamento de segurança

Cabina de aço, satisfaz as normas ISO 3471 e SAEJ1040, APR88 ROPS e ISO 3449 FOPS	●
Alarme marcha atrás	●
Buzina de aviso	●
Sistema de câmara retrovisora	●
Corta corrente principal à bateria (trancável)	●
Fechos, tampas de filtro e resguardos	●
Pontos de fixação	●
Extintor	○
Kit de primeiros socorros	○

Equipamento da lâmina

Lâmina de inclinação direita de 3,69 m^3 (PX)	●
Lâmina Sigmadozer®, com basculamento hidráulico, inclinação simples 5,61 m^3 (EX)	●
Lâmina Sigmadozer®, com basculamento hidráulico, inclinação simples 5,9 m^3 (WX)	●
Lâmina Semi-U, inclinação simples 5,61 m^3 (EX)	○

Acessórios

Gancho de reboque à frente	●
Gancho de engate (não com ripper)	●
Contrapeso traseiro com gancho de engate	○
Barra de tracção rígida	○
Ripper de tipo paralelogramo multidentes	○



Está disponível uma vasta gama de lâminas e acessórios.
O seu distribuidor Komatsu está à sua disposição para o aconselhar relativamente à seleção de equipamentos opcionais adequados.

Mais equipamento em pedido

● equipamento de série
○ equipamento opcional

Esta brochura de especificações poderá incluir acessórios e equipamento opcional não disponíveis na sua área.
Consulte o seu distribuidor Komatsu relativamente aos itens que poderá precisar.
Materiais e especificações técnicas sujeitos a alterações sem aviso prévio.

O seu parceiro Komatsu:

Distribuidor exclusivo em Portugal:

cimertex

PORTO LISBOA LEIRIA ALJUSTREL MADEIRA

N.º verde: 800 205 577 (Chamada Grátis)

cimertex@cimertex.pt

KOMATSU

komatsu.eu

© 2024 Komatsu Europe International N.V. All rights reserved. Printed in Europe. EPTSS20098 08/2024