KOMATSU

PW148-11



Escavadora hidráulica de rodas

Potência do motor
110 kW / 148 HP @ 2000 rpm

Peso operativo
14370 - 16640 kg

Capacidade do balde
máx. 0,94 m^3

PW148-11

Configuração de direção às quatro rodas (opção)

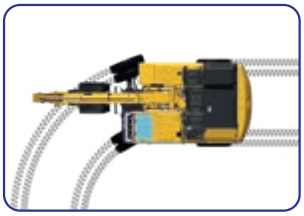

Direção às duas rodas

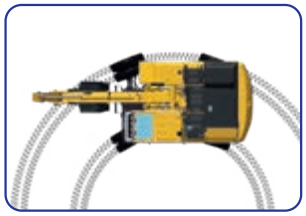

Direção às quatro rodas

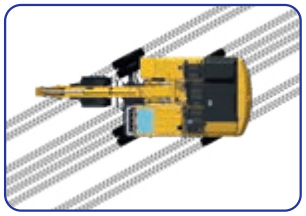

Direção tipo caranguejo



Potência do motor
110 kW / 148 HP @ 2000 rpm

Peso operativo
14370 - 16640 kg

Capacidade do balde
máx. 0,94 m³

Elevada versatilidade, altura de transporte reduzida e

desempenho seguro em espaços apertados

Potente e amigo do ambiente

- Motor de 110 kW de acordo com a norma EU Stage V
- Velocidade máxima de 40 km/h
- Motor de translação para trabalhos duros
- Filtro de Partículas Diesel da Komatsu de longa duração
- Intervalo de limpeza do KDPF: 8000 horas
- Grande força de elevação
- Velocímetro para homologação para estradas

Um investimento seguro

- Altura de transporte reduzida
- Dimensões compactas
- Degraus e corrimões coloridos
- Tampa do depósito AdBlue® para a melhor visibilidade possível
- Sistema de visualização a toda a volta do equipamento KomVision



O mais elevado conforto do operador

- Coluna de direção inclinável
- Compartimento para arrumar documentos
- Nível de ruído reduzido tanto no interior como no exterior
- Travão de escavação automático (opção)
- Assento de conforto superior (opção)

Versatilidade total

- Direção às quatro rodas (opção)
- Guarda-lamas de plástico (opção)
- Suportes de montagem para sistemas 3D de pós-venda
- Preparação para implementação de um tiltrotator
- Eixo com 2,75 m de largura (opção)
- Sistema de direção por joystick (opção)
- Engates de reboque (opção)

Manutenção simples

- Depósito AdBlue® de grande capacidade
- Portinhola de chapa metálica de fácil acesso para o depósito AdBlue® e a bomba de reabastecimento
- Luzes de trabalho LED (opção)
- Barras de reforço para balde bivalve (opção)
- Portas de acesso de grandes dimensões para a manutenção
- Acesso ao nível do solo a filtros e para efeitos de manutenção

Komtrax

- Komtrax Step 5 para a gestão total da maquinaria
- Comunicações móveis 4G, incluindo controlador KCSI
- Exibição do consumo atual de combustível
- Relatório de economia de energia



Maior produtividade

Para além do seu tamanho compacto, a máquina PW148-11 apresenta um desempenho de elevação inigualável. A combinação de potência, distribuição do peso, dimensões convenientes e controlo absoluto torna-a a melhor escolha para trabalhos duros de elevação, como para simples tarefas de escavação em acessos estreitos, construção de estradas e esgotos.

Tecnologia Komatsu de poupança de combustível

A gestão do motor foi aperfeiçoada. Os diferentes níveis de velocidade do motor e da bomba hidráulica garantem eficiência e precisão durante movimentos simples e combinados. A embraiagem viscosa permite uma velocidade variável da ventoinha de refrigeração para reduzir ainda mais o consumo de combustível.

Corte em marcha lenta ajustável

O corte em marcha lenta automático da Komatsu desliga automaticamente o motor se ficar em ralenti durante um determinado período de tempo. Esta funcionalidade pode ser facilmente programada entre 5 e 60 minutos, para reduzir o consumo de combustível desnecessário e as emissão de gases. As sugestões de orientação do eco-manómetro e do eco-guia no monitor da cabina incentivam ainda mais operações eficientes.

Potente e amigo do ambiente

Motor Komatsu de acordo com a norma EU Stage V

O motor de acordo com a norma EU Stage V da Komatsu é produtivo, fiável e eficiente. Com emissões muito reduzidas, o impacto ambiental é mais reduzido e o desempenho superior, o que ajuda a reduzir os custos de operação e permite ao operador trabalhar com toda a tranquilidade.

Pós-tratamento para trabalhos duros

O sistema de pós-tratamento combina um Filtro de Partículas Diesel da Komatsu (KDPF) e a Redução Catalítica Seletiva (SCR). A SCR injeta a quantidade correta de AdBlue® no sistema à taxa adequada para decompor o NOx em água (H_2O) e azoto não tóxico (N_2).

Pronta para combustível diesel HVO

Empenhada na redução das emissões de CO_2, os motores diesel da Komatsu são compatíveis com combustíveis parafínicos (HVO, GTL, BTL), em linha com a norma EN 15940:2016. Todas as escavadoras hidráulicas de rodas novas saem de fábrica com um enchimento inicial de combustível diesel HVO.

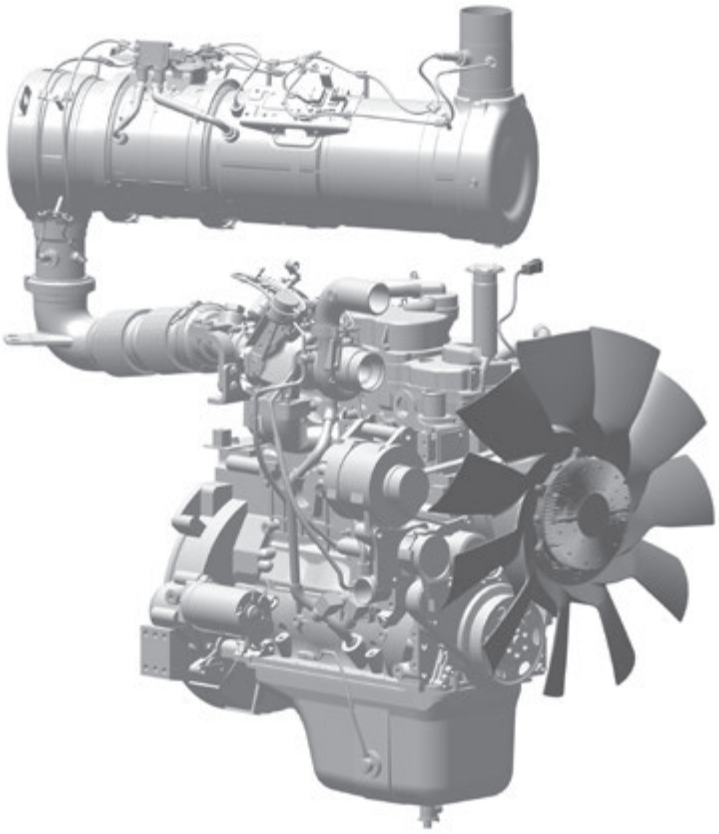



Eco-manómetro, eco-guia e manómetro de combustível

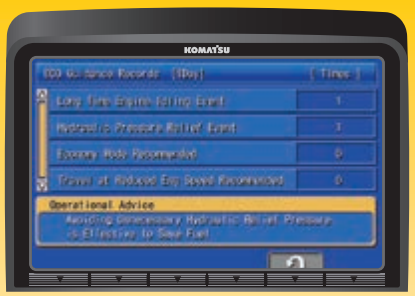

Registo do modo de economia

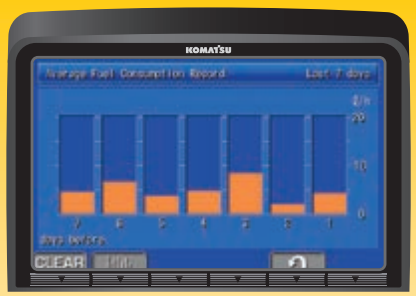

Histórico de consumo de combustível

Ideal para uma grande gama de aplicações

Potente e precisa, a máquina Komatsu PW148-11 está equipada para executar de forma eficiente qualquer trabalho necessário na sua atividade de negócios. Seja em locais grandes ou pequenos, tanto para escavar, como para abrir valas, fazer tratamento paisagístico ou preparação de terrenos, o sistema hidráulico do equipamento original Komatsu garante sempre máxima produtividade e controlo.

Circuito hidráulico adicional

A máquina PW148-11 apresenta como equipamento de série um circuito hidráulico adicional controlado por um botão deslizante na alavanca para permitir o uso de vários acessórios tais como baldes, britadeiras ou baldes de maxilas. Estão também disponíveis como opcionais um segundo circuito suplementar, bem como atuação hidráulica para engate rápido, aumentando ainda mais a versatilidade e flexibilidade. Combinado com o Controlo de acessório integrado Komatsu (KIAC), nunca foi tão fácil substituir e utilizar os vários acessórios.

Sistema de suspensão de carga na lança (ECSS)

Um sistema de suspensão de carga elétrico (ECSS) opcional para a lança permite um aumento considerável do conforto quando circular sobre lombas.



PW148-11

Versatilidade total





Preparação do tiltrotator

A PW148-11 está equipada de série para ser utilizada com um tiltrotator. Com um design de sistema aberto, a máquina pode tornar-se ainda mais produtiva, permitindo a instalação fácil de um tiltrotator à sua escolha. É possível utilizar ferramentas com altos requisitos de fluxo hidráulico simultaneamente com um tiltrotator e engates rápidos totalmente hidráulicos, graças ao potente segundo circuito auxiliar.

Controlo de acessório integrado Komatsu (KIAC) (opção)

Para uma substituição rápida e segura da ferramenta sem sair da cabina, estão disponíveis configurações do caudal de óleo e da pressão de até 15 acessórios hidráulicos como predefinições diretamente no painel do monitor. O Controlo de acessório integrado Komatsu (KIAC) inclui ajustamentos para o primeiro e segundo circuitos hidráulicos (opção). O modo de martelo corta automaticamente toda a pressão na linha de retorno.



Controlo de acessório integrado Komatsu (KIAC)



Caudal de óleo ajustável

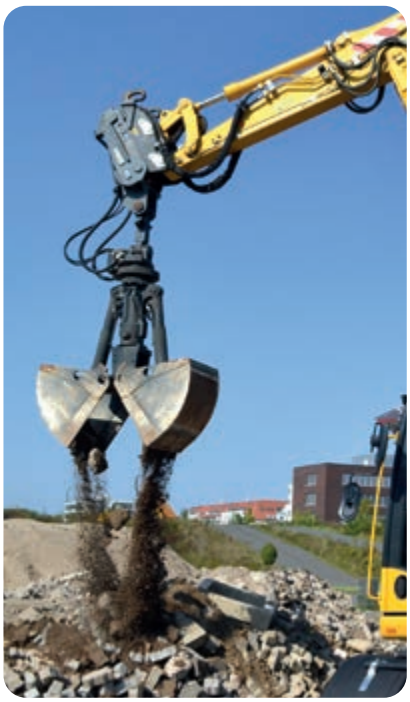

Versatilidade total

Configuração de direção às quatro rodas (opção)

Com o novo sistema de direção às quatro rodas, o operador pode optar pela direção às duas rodas para viagens em estrada, pela direção às quatro rodas para manobrar agilmente com um raio de viragem consideravelmente reduzido ou pela direção tipo caranguejo, beneficiando da excelente versatilidade e manobrabilidade.
Por segurança, o modo só pode ser alterado premindo dois botões simultaneamente, o que previne uma ativação acidental. O sistema de monitorização mostra o modo selecionado e a velocidade de translação é ajustada automaticamente, para garantir um ótimo controlo e estabilidade.



Eixos padrão ou largos

Qualquer que seja o trabalho, os eixos, com um raio de viragem reduzido e excelente tração, estão construídos para o máximo desempenho. Para uma estabilidade ainda melhor, está disponível um eixo de 2750 mm. Se for necessária mais tração, um bloqueio do diferencial de 35% opcional ajuda a percorrer terreno acidentado. Para manter a máquina mais limpa, estão igualmente disponíveis guarda-lamas robustos como equipamento opcional.

Engate do reboque

Para maior versatilidade, a PW148-11 pode ser equipada com um engate esférico ou um engate automático para camiões, para reboques de até 7,5 toneladas com um servofreio de inércia. Todas as ligações elétricas e hidráulicas necessárias são fornecidas, incluindo dois circuitos de chassis suplementares para operações de descarga ou taipal traseiro. Estas funções de reboque podem ser operadas com as alavancas de comando na cabina.

Travão de escavação automático

O travão de escavação opcional ativa automaticamente o travão de serviço e o bloqueio de oscilação quando a máquina para e solta-os quando a máquina volta a acelerar. O operador pode concentrar-se totalmente no trabalho sem ter de pressionar o travão.



Um ambiente de trabalho seguro

A cabina SpaceCab™ proporciona um ambiente de trabalho confortável e tranquilo, assim como uma excelente visibilidade da área de trabalho. Tem a certificação ROPS, especificamente concebida pela Komatsu para escavadoras hidráulicas, e uma estrutura tubular reforçada montada em apoios amortecedores viscosos que emite baixos níveis de vibração.

Assento com excelente conforto (opção)

O assento de excelente conforto inclui consolas de joystick suspensas, almofada com qualidade superior, ajuste automático do peso, apoio lombar pneumático e um controlo de climatização para um ajuste perfeito da temperatura do assento.

Conceção de baixo ruído

As escavadoras hidráulicas de rodas Komatsu emitem baixos níveis de ruído externo e são ideais para trabalhos em pequenos espaços ou áreas urbanas. O isolamento sonoro e os materiais absorventes do som reduzem o ruído no interior da cabina para níveis semelhantes aos de um automóvel executivo.

Conveniência aumentada para o operador

Com um rádio DAB+ com Bluetooth®, USB e kit de mãos livres, e alimentação de 12 V e 24 V, a cabina proporciona a máxima conveniência. O ar condicionado automático permite ao operador regular a temperatura da cabina com facilidade e precisão.



Interruptores ergonomicamente concebidos que se acendem para um funcionamento seguro e fácil durante a noite



O volante telescópico de série pode ser ajustado facilmente em alcance e altura

Conforto de primeira classe







Operação fácil

O equipamento Komatsu PW148-11 apresenta um conceito operacional que coloca o controlo total da máquina nas mãos do operador. As várias visualizações da câmara, os acessórios do chassis e o bloqueio manual do eixo podem ser acionados por meio de botões no topo das alavancas de operação. O operador pode alterar as funções desde operações com lança até ao controlo do chassis, sem retirar a mão da alavanca de comando – para se conseguir um controlo completo e preciso da lâmina dozer.

Painel monitor de grande dimensão

Facilmente personalizado, com interruptores simples ou teclas multifunções e 26 idiomas ao seu dispor, o painel monitor de grande dimensão permite o acesso com a ponta dos dedos a uma vasta gama de funções e informações operacionais.

Excelente visibilidade

Visibilidade perfeita a partir da cabina, graças às amplas janelas, retrovisores e quatro câmaras KomVision com visão panorâmica de 270°.

Direção por joystick

A direção com alavanca de comando opcional permite ao operador um controlo preciso da máquina com a ponta dos dedos em qualquer local de trabalho. Isto permite a operação combinada simples da condução e do trabalho com o acessório em simultâneo.



A segurança em primeiro lugar

Operações de elevação seguras

A posição central da coroa de orientação e o motor traseiro proporcionam uma excelente distribuição do peso, garantindo capacidades de elevação equivalentes na dianteira e na traseira e mantendo as cargas admissíveis por eixos em todas as variantes do equipamento.

Transporte fácil e seguro até ao próximo local de trabalho

Com uma reduzida altura de construção de apenas 3,1 metros, a PW148-11 pode ser facilmente transportada em reboques de plataforma baixa convencionais com uma altura de carga de até 4 metros. Este design também desce o centro de gravidade da máquina, melhorando a capacidade de elevação e a estabilidade de condução.



Segurança no trabalho otimizada

Os diversos sistemas de segurança minimizam os riscos de acidente dentro e fora da máquina. Os degraus e corrimões claramente destacados garantem o acesso seguro, ao mesmo tempo que um sistema de deteção da posição neutra do equipamento de trabalho, um indicador de aviso do cinto de segurança e um alarme de translação sonoro reforçam a segurança no local de trabalho. Adicionalmente, placas antideslizantes de grande durabilidade e com coberturas de elevada fricção oferecem desempenho de tração a longo prazo.


Sistema de visibilidade panorâmica Surround-H-View (opção)


Iluminação LED total para visibilidade melhorada (opção)


Corrimões e placas antideslizantes, para um acesso de manutenção conveniente e seguro



Trabalhos seguros em áreas reduzidas

Com a sua traseira curta, a PW148-11 é ideal para trabalhar em espaços muito reduzidos. Graças ao seu raio mínimo de rotação da traseira, pode trabalhar próximo de obstáculos, possibilitando barreiras mínimas em torno da área de trabalho.

KomVision

A KomVision, equipada com várias câmaras de rede de elevada definição instaladas na máquina, fornece uma visualização "birdview" perfeita das imediações no painel monitor de grande dimensão da cabina. O operador pode verificar, rápida e facilmente, as imediações da máquina antes de efetuar qualquer movimento e concentrar-se na tarefa em mãos, mesmo em condições de fraca luminosidade.

Assistência e guia digitais



KOMTRAX

Mais produtividade

O Komtrax transforma dados telemáticos em conhecimentos práticos para a sua frota e equipamento, permitindo ao seu negócio tomar decisões bem informadas e com base em dados. Ao criar uma rede de apoio bem integrada, o Komtrax possibilita uma manutenção proativa e preventiva para minimizar imobilizações e facilitar o máximo rendimento da máquina.

Smart Construction 3D Machine Guidance

O sistema 3D de operação guiada Smart Construction, disponível como opção, oferece aos clientes uma aplicação 3D GNSS simples e acessível, permitindo capacidades de escavação precisa. O sistema 3D de operação guiada utiliza tecnologias, tais como sensores, GPS e computadores, para aumentar a precisão de escavação. Ele compara onde o balde se encontra na realidade com um modelo digital 3D; essencialmente, fornece aos operadores um guia virtual para os assistir no seu trabalho. Adicionalmente, é fornecido com uma opção de balança integrada e uma funcionalidade de zona de segurança personalizável.



Manutenção simples

Manutenção simples e conveniente

O acesso ao nível do solo facilita a manutenção diária. Os filtros estão centralizados e os intervalos de manutenção prolongados reduzem ao mínimo possível os tempos de paragem da máquina.

Acesso fácil ao radiador

Graças ao sistema de limpeza fácil do radiador, o intercooler bem como o radiador hidráulico podem ser facilmente limpos e reparados individualmente em caso de estrago.

Bomba elétrica de reabastecimento (opção)

O equipamento de série em todas as PW148-11 inclui uma bomba de abastecimento com sistema automático de corte que permite o reabastecimento fácil a partir de um barril.



Komatsu Care

O Komatsu Care é um programa complementar de apoio ao cliente que vem com a sua nova máquina Komatsu. Dependendo da região, poderá incluir manutenção e/ou uma garantia adicional. Por favor, consulte o seu distribuidor local para mais detalhes.

Barra de lubrificação remota

A PW148-11 apresenta um sistema centralizado que facilita a lubrificação regular da lança. Existe um sistema opcional totalmente automático de lubrificação que permite a lubrificação regular e adequada de toda a máquina – prolongando o seu tempo de vida e aumentando o valor de retoma da escavadora.

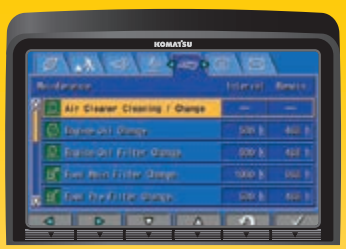

O ecrã de manutenção no sistema de monitor indica os intervalos de mudança do óleo e de substituição dos filtros



Especificações técnicas PW148-11E1

Motor

Modelo	Komatsu SAA4D107E-5
Tipo	Injeção direta 'Common Rail', arrefecido a água, com controlo de emissões, turbocomprimido, pós-arrefecido, diesel
Potência do motor	
à velocidade de rotação do motor nominal	2000 rpm
ISO 14396	110 kW / 148 HP
ISO 9249 (potência do motor líquida)	110 kW / 148 HP
N.º de cilindros	4
Diâmetro × curso	107 × 124 mm
Cilindrada	4,5 l
Tipo filtro de ar	De elemento duplo com indicador de poeiras no painel monitor e limpeza automática
Arrefecimento	Ventoinha de refrigeração do tipo sucção
Combustível	Combustível diesel, em conformidade com EN590 Classe 2/Grau D. Capacidade para combustível de parafina (HVO, GTL, BTL), em conformidade com EN 15940:2016

Sistema hidráulico

Tipo	HydrauMind. Sistema sensor de carga de centro fechado com válvulas de compensação da pressão
Circuitos adicionais	Em função da especificação, podem ser montados até 2 circuitos de controlo proporcional e engate rápido adicionais
Bomba principal	Bomba de pistões de caudal variável, alimentando a lança, o braço, o balde e os circuitos de rotação e de translação
Caudal máximo da bomba	244 l/min
Regulação das válvulas de segurança	
Equipamento	380 kg/cm²
Translação	428 kg/cm²
Rotação	290 kg/cm²
Circuito piloto	36 kg/cm²

Sistema de rotação

Tipo	Motor de pistões axiais acionado por caixa de velocidades de redução planetária dupla
Bloqueamento da rotação	Travão de multidiscos em banho de óleo, atuado eletricamente, integrado no motor da rotação
Velocidade de rotação	0 - 11 rpm
Binário de rotação	31 kNm

Sistema de travões

Tipo	Circuito hidráulico de travagem duplo, com bomba de carretos independente
Travões de serviço	Travões de multidiscos em banho de óleo, atuados através de pedal, integrados nos cubos do eixo
Travão de estacionamento	Travão de multidiscos em banho de óleo de ativação elétrica "atuado eletricamente e por mola" integrado na transmissão

Transmissão

Tipo	Transmissão power shift totalmente automática com tração permanente às 4 rodas
Motores de translação	Um motor de pistão axial de cilindrada variável
Pressão máxima	372 bar
Modos de translação	Automática + 3 modos de translação
Velocidades de translação	
Alta/média/deslocação muito lenta	40,0 / 10,0 / 2,5 km/h
Como opção, está disponível uma restrição à velocidade máxima de 20 km/h	
Força de tração máxima	10900 kg
Oscilação do eixo	8° de oscilação, bloqueável em qualquer posição a partir da cabina do operador

Capacidades fluídos

Depósito de combustível	245 l
Radiador	22 l
Óleo do motor	18 l
Caixa da rotação	2,5 l
Depósito de óleo hidráulico	90 l
Transmissão	3 l
Diferencial frontal	9,5 l
Diferencial traseiro	12,4 l
Cubo do eixo frontal	2,5 l
Cubo do eixo traseiro	2,5 l
Quantidade de lubrificante do carreto de rotação	8 l
Depósito AdBlue®	57,7 l

Sistema de direção

Comando da direção	Sistema de direção hidráulica alimentado a partir de uma bomba de carretos independente e controlado através de válvulas orbitrol e de prioridade LS
Tipos de direção	Às duas rodas, às quatro rodas e direção tipo caranguejo
Raio mínimo de viragem, direção às duas rodas	6800 mm
Raio mínimo de viragem, direção às quatro rodas	4100 mm

Meio ambiente

Emissões do motor	Satisfazem plenamente as normas dos gases de escape EU Stage V
Níveis de ruído	
Ruído externo LwA	99 dB(A) (2000/14/EC Stage II)
Ruído nos ouvidos do operador LpA	69 dB(A) (ISO 6396 valores dinâmicos)
Níveis de vibrações (EN 12096:1997)	
Mão/braço	≤ 2,5 m/s² (incerteza K = 0,43 m/s²)
Corpo	≤ 0,5 m/s² (incerteza K = 0,31 m/s²)
Contêm gases de estufa fluorados HFC-134a (GWP 1430). Quantidade de gás 0,9 kg, CO_2 equivalente 1,29 t	

Peso operativo (aproximado)

Acessórios do chassis	Lança de uma peça	Lança de duas peças
Sem estabilizador	14370 kg	14605 kg
Lâmina traseira	15095 kg	15330 kg
Estabilizador traseiro	15390 kg	15625 kg
2 estabilizadores + lâmina	16110 kg	16350 kg
4 estabilizadores	16405 kg	16640 kg

Peso operativo, incluindo o equipamento de trabalho especificado de 2500 mm, operador, lubrificante, líquido refrigerante, depósito de combustível cheio, balde (475 kg) e o equipamento de série.

Capacidade do balde e peso máx.

	Lança de uma peça		
Comprimento do braço	**2100 mm**	**2500 mm**	**3000 mm**
Densidade até 1,2 t/m³	0,94 m³ 680 kg	0,85 m³ 640 kg	0,75 m³ 600 kg
Densidade até 1,5 t/m³	0,85 m³ 640 kg	0,75 m³ 600 kg	0,66 m³ 535 kg
Densidade até 1,8 t/m³	0,66 m³ 535 kg	0,66 m³ 535 kg	0,56 m³ 520 kg

	Lança de duas peças		
Comprimento do braço	**2100 mm**	**2500 mm**	**3000 mm**
Densidade até 1,2 t/m³	0,85 m³ 640 kg	0,75 m³ 600 kg	0,66 m³ 535 kg
Densidade até 1,5 t/m³	0,75 m³ 600 kg	0,66 m³ 535 kg	0,56 m³ 520 kg
Densidade até 1,8 t/m³	0,66 m³ 535 kg	0,56 m³ 520 kg	0,47 m³ 457 kg

Capacidade máx. e peso do balde de acordo com a norma ISO 10567:2007.
Por favor consulte o seu distribuidor para a seleção correta dos baldes e acessórios que se adaptam à aplicação.

Força do balde e do braço

Comprimento do braço	2100 mm	2500 mm	3000 mm
Força de escavação do balde	86 kN	86 kN	86 kN
Força escavação do balde (potência máxima)	93 kN	93 kN	93 kN
Força do braço	74 kN	62 kN	52 kN
Força do braço (potência máxima)	80 kN	67 kN	56 kN

Valores das dimensões e performances

Lança de uma peça

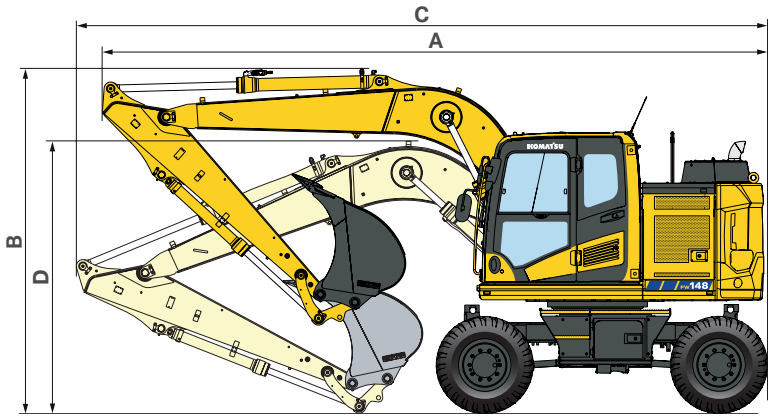

Posição de deslocação

Comprimento do braço	A	B
2100 mm	7070 mm	3675 mm
2500 mm	7070 mm	3675 mm
3000 mm *	7115 mm	3675 mm

Posição de transporte

Comprimento do braço	C	D
2100 mm	7330 mm	2790 mm
2500 mm	7345 mm	2900 mm
3000 mm	7295 mm	3260 mm

* Posição de deslocação sem balde

Lança de duas peças

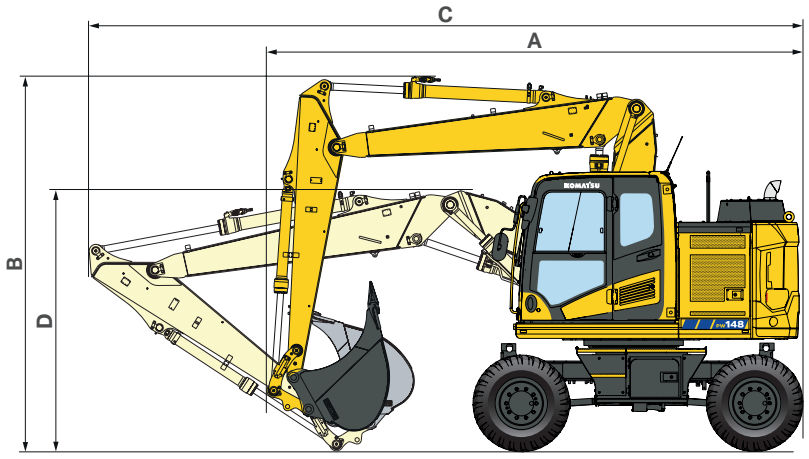

Posição de deslocação

Comprimento do braço	A	B
2100 mm	5585 mm	3920 mm
2500 mm	6120 mm	4000 mm
3000 mm *	6120 mm	3965 mm

Posição de transporte

Comprimento do braço	C	D **
2100 mm	7625 mm	2660 mm
2500 mm	7610 mm	2775 mm
3000 mm	7535 mm	3225 mm

* Posição de deslocação sem balde
** Altura até ao topo da tubagem

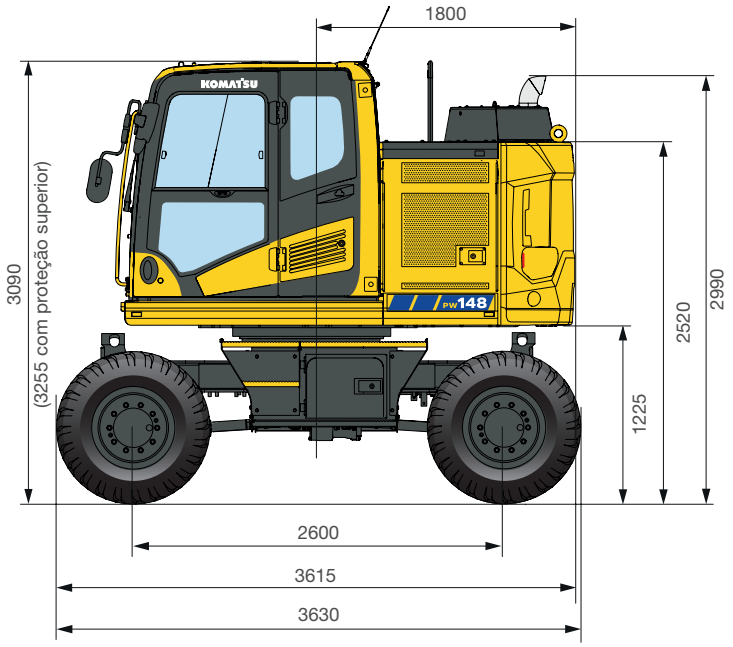

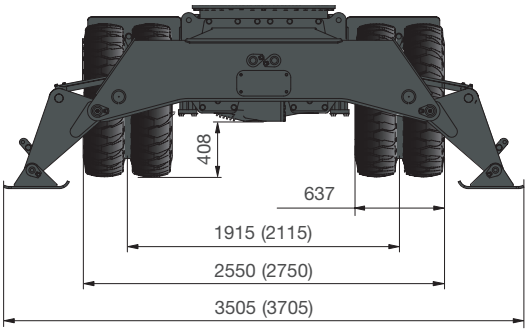

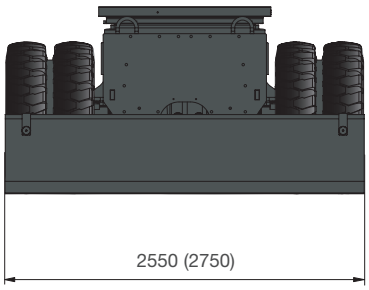

Todas as dimensões com pneus Bandenmarkt Excavator 315/70 R22.5

( ): dados para o chassis de 2,75 m

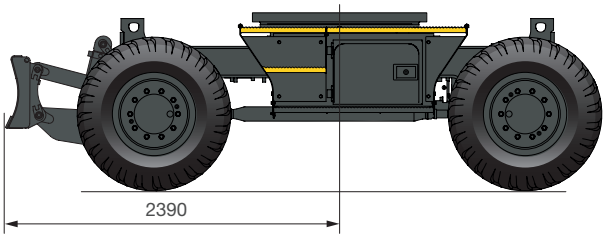

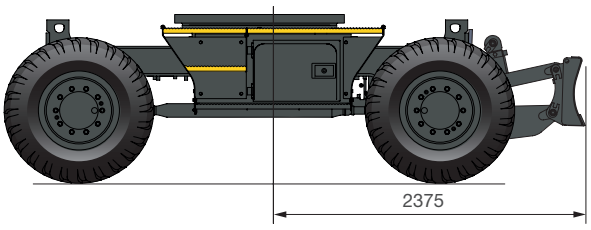

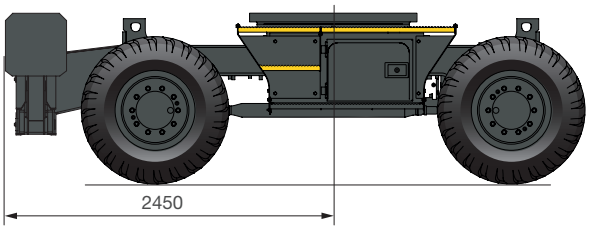

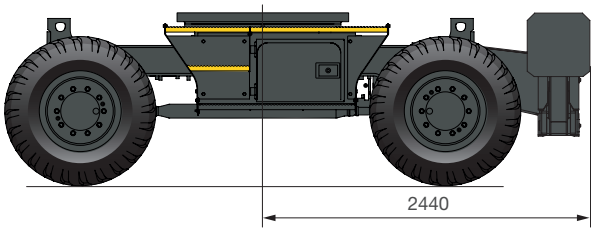

Cinemática

Lança de uma peça

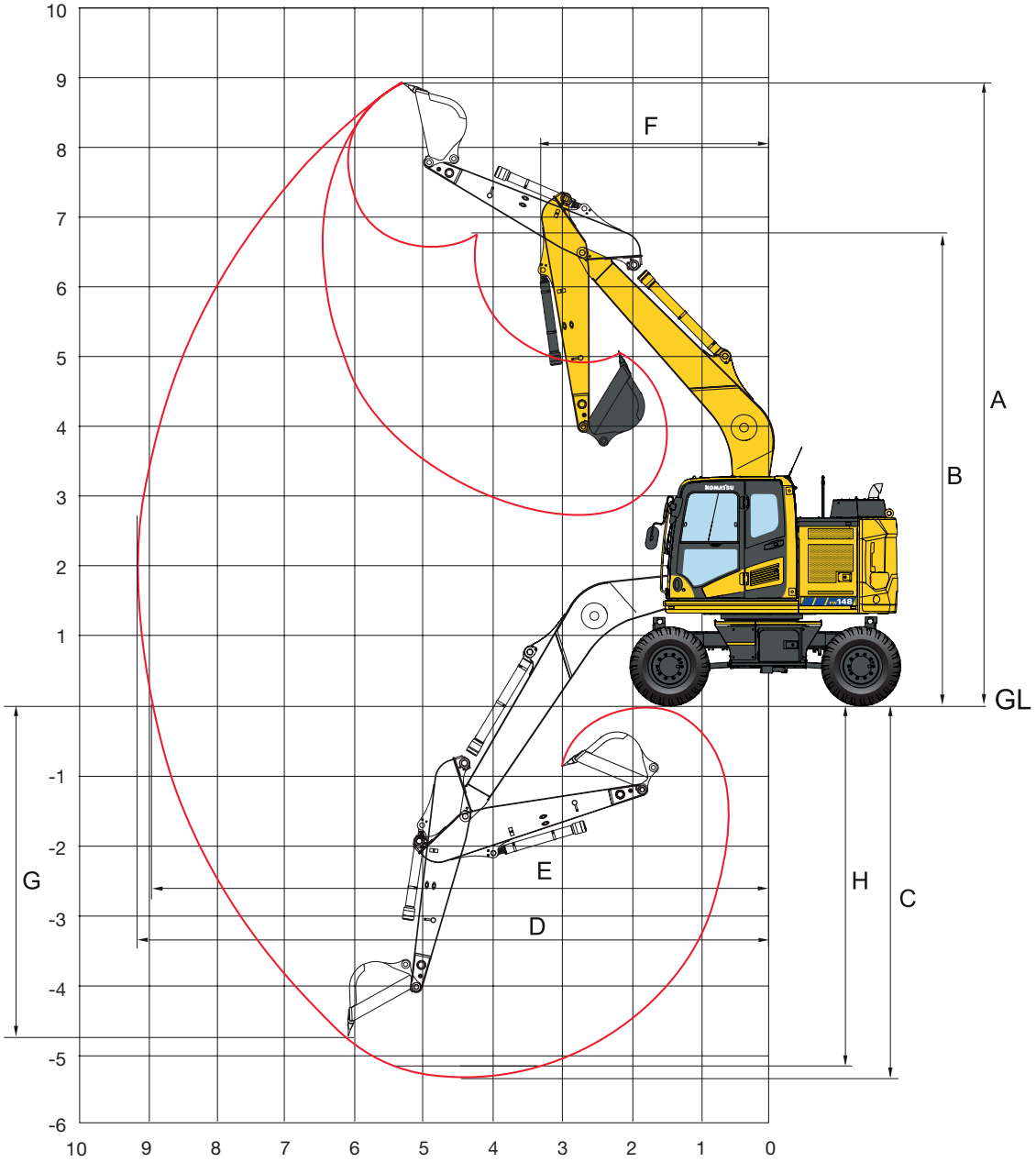

Comprimento do braço		2100 mm	2500 mm	3000 mm
A	Altura máx. de escavação	8045 mm	8240 mm	8560 mm
B	Altura máx. de descarga	5775 mm	5980 mm	6280 mm
C	Profundidade máx. de escavação	4345 mm	4725 mm	5160 mm
D	Alcance máx. de escavação	8075 mm	8440 mm	8930 mm
E	Alcance máx. de escavação a nível do solo	7885 mm	8265 mm	8750 mm
F	Raio mín. de rotação	2955 mm	2920 mm	3000 mm
G	Profundidade máx. de escavação de parede vertical	3335 mm	3650 mm	4120 mm
H	Profundidade máx. de escavação de patamar de 2440 mm	3605 mm	4000 mm	4450 mm

Lança de duas peças

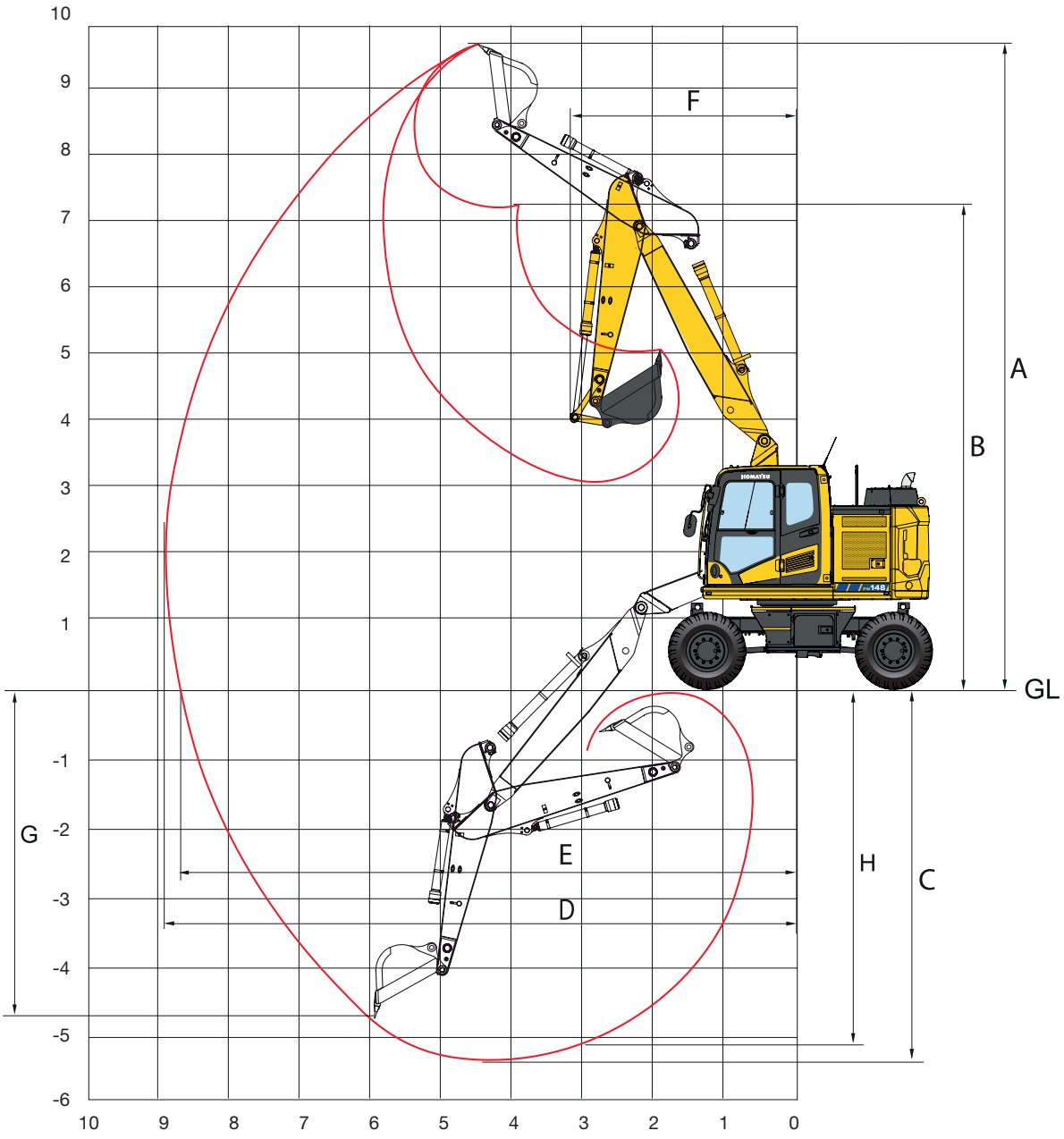

Comprimento do braço		2100 mm	2500 mm	3000 mm
A	Altura máx. de escavação	9270 mm	9560 mm	9980 mm
B	Altura máx. de descarga	6710 mm	7005 mm	7415 mm
C	Profundidade máx. de escavação	5000 mm	5400 mm	5900 mm
D	Alcance máx. de escavação	8435 mm	8810 mm	9310 mm
E	Alcance máx. de escavação a nível do solo	8245 mm	8630 mm	9135 mm
F	Raio mín. de rotação	2755 mm	2855 mm	3220 mm
G	Profundidade máx. de escavação de parede vertical	3630 mm	4000 mm	4400 mm
H	Profundidade máx. de escavação de patamar de 2440 mm	4825 mm	5185 mm	5695 mm

Capacidade de elevação / lança de uma peça / largura do chassis 2,55 m

Comprimento do braço

	A / B		7,5 m		6,0 m		4,5 m		3,0 m		1,5 m	
2100 mm	7,5 m	kg										
	6,0 m	kg	*2850	2400								
	4,5 m	kg	*2650	1900	3100	2150	4900	3400				
	3,0 m	kg	2400	1650	3000	2100	4650	3200	*8850	5800		
	1,5 m	kg	2300	1600	2900	2000	4400	3000				
	0,0 m	kg	2400	1650	2850	1950	4250	2850	*7700	4950		
	- 1,5 m	kg	2700	1800	2800	1900	4200	2750	8100	4950	*6350	*6350
	- 3,0 m	kg	*3500	2400			4250	2850	*6500	5100		
	- 4,5 m	kg										
2500 mm	7,5 m	kg										
	6,0 m	kg	*2350	2150	*2600	2200						
	4,5 m	kg	*2250	1750	3150	2200						
	3,0 m	kg	2200	1500	3000	2100	4700	3250	*8050	6000		
	1,5 m	kg	2100	1450	2900	2000	4450	3000	8450	5250		
	0,0 m	kg	2200	1500	2850	1900	4250	2850	8100	4950		
	- 1,5 m	kg	2400	1650	2750	1850	4150	2750	8000	4900	*5800	*5800
	- 3,0 m	kg	3050	2100			4200	2750	*7400	4950		
	- 4,5 m	kg										
3000 mm	7,5 m	kg	*2400	*2400								
	6,0 m	kg	*2100	1800	3150	2250						
	4,5 m	kg	*2000	1500	3150	2200						
	3,0 m	kg	1950	1350	2100	1450	3000	2100	4750	3300		
	1,5 m	kg	1900	1250	2050	1400	2850	1950	4450	3000	8600	5350
	0,0 m	kg	1950	1300	2000	1350	2750	1850	4200	2750	8000	4900
	- 1,5 m	kg	2100	1400			2700	1800	4050	2650	7850	4800	*5000	*5000
	- 3,0 m	kg	2550	1700			2700	1800	4050	2650	7950	4800	*8150	*8150
	- 4,5 m	kg										



Sem estabilizador



Lâmina dianteira ou traseira



Estabilizador traseiro

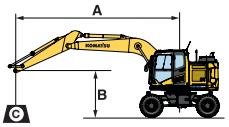

A – Alcance a partir do centro de rotação

B – Altura do gancho do balde

C – Capacidades de elevação, incluindo articulações e cilindro do balde

– Capacidade sobre a frente

– Capacidade sobre o lado

– Capacidade no alcance máximo

Quando se retira as articulações ou o cilindro, as capacidades de elevação aumentam o equivalente aos seus pesos respetivos.

* A carga é limitada pela capacidade hidráulica, não pelo basculamento.
Valores baseados na norma ISO 10567.
A capacidade nominal não excede 87% da capacidade hidráulica de elevação ou 75% da carga de basculamento.

	A / B		7,5 m		6,0 m		4,5 m		3,0 m		1,5 m	
2100 mm	7,5 m	kg										
	6,0 m	kg	*2850	*2850								
	4,5 m	kg	*2650	2250	*4100	2550	*5150	4000				
	3,0 m	kg	*2650	1950	*4850	2500	*6000	3800	*8850	7000		
	1,5 m	kg	*2850	1900	*5100	2400	*6800	3550				
	0,0 m	kg	*3200	1950	*5100	2300	*7000	3400	*7700	6100		
	- 1,5 m	kg	*3900	2200	*4450	2300	*6400	3350	*9200	6100	*6350	*6350
	- 3,0 m	kg	*3500	2850			*4550	3450	*6500	6250		
	- 4,5 m	kg										
2500 mm	7,5 m	kg										
	6,0 m	kg	*2350	*2350	*2600	2550						
	4,5 m	kg	*2250	2050	*4150	2550						
	3,0 m	kg	*2250	1800	*4650	2500	*5650	3850	*8050	7200		
	1,5 m	kg	*2350	1750	*5000	2400	*6650	3600	*10000	6450		
	0,0 m	kg	*2650	1800	*5150	2300	*7000	3400	*8150	6100		
	- 1,5 m	kg	*3200	1950	*4700	2250	*6650	3300	*9700	6050	*5800	*5800
	- 3,0 m	kg	*3550	2500			*5200	3350	*7400	6150		
	- 4,5 m	kg										
3000 mm	7,5 m	kg	*2400	*2400								
	6,0 m	kg	*2100	*2100	*3400	2600						
	4,5 m	kg	*2000	1800	*4000	2600						
	3,0 m	kg	*2000	1600	*3100	1750	*4350	2500	*5150	3900		
	1,5 m	kg	*2050	1550	*3700	1650	*4750	2350	*6250	3600	*9700	6550
	0,0 m	kg	*2300	1550	*3450	1650	*5000	2250	*6850	3350	*8500	6050
	- 1,5 m	kg	*2650	1700			*4850	2200	*6750	3250	*10150	5900	*5000	*5000
	- 3,0 m	kg	*3350	2100			*3800	2200	*5700	3250	*8350	5950	*8150	*8150
	- 4,5 m	kg										

	A / B		7,5 m		6,0 m		4,5 m		3,0 m		1,5 m	
2100 mm	7,5 m	kg										
	6,0 m	kg	*2850	*2850								
	4,5 m	kg	*2650	*2650	*4100	3100	*5150	4850				
	3,0 m	kg	*2650	2400	*4850	3000	*6000	4650	*8850	*8850		
	1,5 m	kg	*2850	2300	*5100	2900	*6800	4400				
	0,0 m	kg	*3200	2400	*5100	2850	*7000	4250	*7700	*7700		
	- 1,5 m	kg	*3900	2700	*4450	2850	*6400	4200	*9200	7950	*6350	*6350
	- 3,0 m	kg	*3500	*3500			*4550	4250	*6500	*6500		
	- 4,5 m	kg										
2500 mm	7,5 m	kg										
	6,0 m	kg	*2350	*2350	*2600	*2600						
	4,5 m	kg	*2250	*2250	*4150	3150						
	3,0 m	kg	*2250	2250	*4650	3050	*5650	4700	*8050	*8050		
	1,5 m	kg	*2350	2150	*5000	2950	*6650	4450	*10000	8300		
	0,0 m	kg	*2650	2200	*5150	2850	*7000	4250	*8150	7950		
	- 1,5 m	kg	*3200	2450	*4700	2800	*6650	4200	*9700	7850	*5800	*5800
	- 3,0 m	kg	*3550	3100			*5200	4200	*7400	*7400		
	- 4,5 m	kg										
3000 mm	7,5 m	kg	*2400	*2400								
	6,0 m	kg	*2100	*2100	*3400	3150						
	4,5 m	kg	*2000	*2000	*4000	3150						
	3,0 m	kg	*2000	1950	*3100	2100	*4350	3000	*5150	4750		
	1,5 m	kg	*2050	1900	*3700	2100	*4750	2900	*6250	4450	*9700	8450
	0,0 m	kg	*2300	1950	*3450	2050	*5000	2800	*6850	4200	*8500	7950
	- 1,5 m	kg	*2650	2100			*4850	2700	*6750	4050	*10150	7800	*5000	*5000
	- 3,0 m	kg	*3350	2550			*3800	2700	*5700	4050	*8350	7800	*8150	*8150
	- 4,5 m	kg										

Comprimento do braço	A / B			7,5 m		6,0 m		4,5 m		3,0 m		1,5 m	
2100 mm	7,5 m	kg											
	6,0 m	kg	*2850	*2850									
	4,5 m	kg	*2650	*2650			*4100	3850	*5150	*5150				
	3,0 m	kg	*2650	*2650			*4850	3750	*6000	5850	*8850	*8850		
	1,5 m	kg	*2850	*2850			*5100	3650	*6800	5550				
	0,0 m	kg	*3200	3000			*5100	3600	*7000	5400	*7700	*7700		
	- 1,5 m	kg	*3900	3350			*4450	3550	*6400	5350	*9200	*9200	*6350	*6350
	- 3,0 m	kg	*3500	*3500					*4550	*4550	*6500	*6500		
	- 4,5 m	kg												
2500 mm	7,5 m	kg												
	6,0 m	kg	*2350	*2350			*2600	*2600						
	4,5 m	kg	*2250	*2250			*4150	3900						
	3,0 m	kg	*2250	*2250			*4650	3750	*5650	*5650	*8050	*8050		
	1,5 m	kg	*2350	*2350			*5000	3650	*6650	5600	*10000	*10000		
	0,0 m	kg	*2650	*2650			*5150	3550	*7000	5400	*8150	*8150		
	- 1,5 m	kg	*3200	3050			*4700	3500	*6650	5300	*9700	*9700	*5800	*5800
	- 3,0 m	kg	*3550	*3550					*5200	*5200	*7400	*7400		
	- 4,5 m	kg												
3000 mm	7,5 m	kg	*2400	*2400										
	6,0 m	kg	*2100	*2100			*3400	*3400						
	4,5 m	kg	*2000	*2000			*4000	3900						
	3,0 m	kg	*2000	*2000	*3100	2650	*4350	3750	*5150	*5150				
	1,5 m	kg	*2050	*2050	*3700	2600	*4750	3600	*6250	5600	*9700	*9700		
	0,0 m	kg	*2300	*2300	*3450	2550	*5000	3500	*6850	5400	*8500	*8500		
	- 1,5 m	kg	*2650	*2650			*4850	3450	*6750	5250	*10150	*10150	*5000	*5000
	- 3,0 m	kg	*3350	3250			*3800	3450	*5700	5250	*8350	*8350	*8150	*8150
	- 4,5 m	kg												



Estabilizador + lâmina

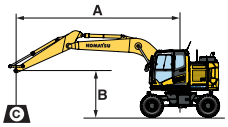

A – Alcance a partir do centro de rotação

B – Altura do gancho do balde

C – Capacidades de elevação, incluindo articulações e cilindro do balde

– Capacidade sobre a frente

– Capacidade sobre o lado

– Capacidade no alcance máximo

Comprimento do braço	A / B			7,5 m		6,0 m		4,5 m		3,0 m		1,5 m	
2100 mm	7,5 m	kg											
	6,0 m	kg	*2850	*2850									
	4,5 m	kg	*2650	*2650			*4100	*4100	*5150	*5150				
	3,0 m	kg	*2650	*2650			*4850	4500	*6000	*6000	*8850	*8850		
	1,5 m	kg	*2850	*2850			*5100	4400	*6800	*6800				
	0,0 m	kg	*3200	*3200			*5100	4350	*7000	6650	*7700	*7700		
	- 1,5 m	kg	*3900	*3900			*4450	4300	*6400	*6400	*9200	*9200	*6350	*6350
	- 3,0 m	kg	*3500	*3500					*4550	*4550	*6500	*6500		
	- 4,5 m	kg												
2500 mm	7,5 m	kg												
	6,0 m	kg	*2350	*2350			*2600	*2600						
	4,5 m	kg	*2250	*2250			*4150	*4150						
	3,0 m	kg	*2250	*2250			*4650	4550	*5650	*5650	*8050	*8050		
	1,5 m	kg	*2350	*2350			*5000	4400	*6650	*6650	*10000	*10000		
	0,0 m	kg	*2650	*2650			*5150	4350	*7000	6700	*8150	*8150		
	- 1,5 m	kg	*3200	*3200			*4700	4250	*6650	6600	*9700	*9700	*5800	*5800
	- 3,0 m	kg	*3550	*3550					*5200	*5200	*7400	*7400		
	- 4,5 m	kg												
3000 mm	7,5 m	kg	*2400	*2400										
	6,0 m	kg	*2100	*2100			*3400	*3400						
	4,5 m	kg	*2000	*2000			*4000	*4000						
	3,0 m	kg	*2000	*2000	*3100	*3100	*4350	*4350	*5150	*5150				
	1,5 m	kg	*2050	*2050	*3700	3150	*4750	4400	*6250	*6250	*9700	*9700		
	0,0 m	kg	*2300	*2300	*3450	3100	*5000	4250	*6850	6650	*8500	*8500		
	- 1,5 m	kg	*2650	*2650			*4850	4200	*6750	6500	*10150	*10150	*5000	*5000
	- 3,0 m	kg	*3350	*3350			*3800	*3800	*5700	*5700	*8350	*8350	*8150	*8150
	- 4,5 m	kg												



Estabilizador frontal + traseiro

Quando se retira as articulações ou o cilindro, as capacidades de elevação aumentam o equivalente aos seus pesos respetivos.

* A carga é limitada pela capacidade hidráulica, não pelo basculamento.
Valores baseados na norma ISO 10567.
A capacidade nominal não excede 87% da capacidade hidráulica de elevação, ou 75% da carga de basculamento.

Capacidade de elevação / lança de duas peças / largura do chassis 2,55 m

Comprimento do braço	A / B		⊗		7,5 m		6,0 m		4,5 m		3,0 m		1,5 m	
2100 mm	7,5 m	kg	*3550	3300					*3900	3400				
	6,0 m	kg	*2950	2100			3100	2150	*4050	3450				
	4,5 m	kg	2450	1700			3100	2150	4850	3350				
	3,0 m	kg	2200	1500			3000	2050	4600	3150				
	1,5 m	kg	2100	1450			2850	1950	4350	2850				
	0,0 m	kg	2150	1500			2800	1900	4200	2750				
	- 1,5 m	kg	2400	1650			2750	1850	4150	2700	8000	4850		
	- 3,0 m	kg												
	- 4,5 m	kg												
2500 mm	7,5 m	kg	*2850	2750					*3900	3500				
	6,0 m	kg	*2400	1900			3150	2200						
	4,5 m	kg	2250	1550			3100	2150	4950	3400				
	3,0 m	kg	2000	1350	2100	1450	3000	2100	4650	3150				
	1,5 m	kg	1950	1350	2100	1400	2850	1950	4350	2900				
	0,0 m	kg	2000	1350	2050	1350	2800	1850	4200	2750	*5450	4800		
	- 1,5 m	kg	2200	1500			2700	1800	4100	2700	7950	4800		
	- 3,0 m	kg	2850	1950					4150	2700				
	- 4,5 m	kg												
3000 mm	7,5 m	kg	*2400	2200										
	6,0 m	kg	*2100	1650			3150	2250						
	4,5 m	kg	1950	1350	2150	1500	3150	2150	*3850	3450				
	3,0 m	kg	1800	1200	2100	1400	3000	2050	4700	3200				
	1,5 m	kg	1750	1150	2050	1350	2850	1950	4350	2900				
	0,0 m	kg	1800	1200	1950	1300	2700	1800	4100	2700	*5650	4750		
	- 1,5 m	kg	1950	1300	1950	1300	2650	1750	4000	2550	7800	4650	*3900	*3900
	- 3,0 m	kg	2300	1500			2700	1750	4050	2600	*7800	4700		
	- 4,5 m	kg												



Sem estabilizador

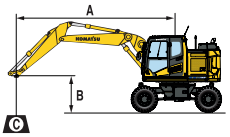

A – Alcance a partir do centro de rotação

B – Altura do gancho do balde

C – Capacidades de elevação, incluindo articulações e cilindro do balde

– Capacidade sobre a frente

– Capacidade sobre o lado

– Capacidade no alcance máximo

Comprimento do braço	A / B		⊗		7,5 m		6,0 m		4,5 m		3,0 m		1,5 m	
2100 mm	7,5 m	kg	*3550	*3550					*3900	*3900				
	6,0 m	kg	*2950	2500			*3200	2550	*4050	*4050				
	4,5 m	kg	*2700	2000			*4150	2550	*5250	3950				
	3,0 m	kg	*2650	1800			*4400	2450	*5950	3750				
	1,5 m	kg	*2750	1750			*4750	2350	*6850	3450				
	0,0 m	kg	*3000	1800			*5000	2250	*6900	3300				
	- 1,5 m	kg	*3550	1950			*4400	2250	*6150	3300	*8500	6000		
	- 3,0 m	kg												
	- 4,5 m	kg												
2500 mm	7,5 m	kg	*2850	*2850					*3900	*3900				
	6,0 m	kg	*2400	2250			*3800	2600						
	4,5 m	kg	*2300	1850			*4000	2550	*5000	4050				
	3,0 m	kg	*2250	1650	*3400	1750	*4250	2450	*5650	3750				
	1,5 m	kg	*2300	1600	*3650	1700	*4600	2350	*6650	3500				
	0,0 m	kg	*2550	1650	*3400	1650	*5000	2250	*6950	3300	*5450	*5450		
	- 1,5 m	kg	*2950	1800			*4650	2250	*6400	3250	*8600	5950		
	- 3,0 m	kg	*3400	2350					*5000	3300				
	- 4,5 m	kg												
3000 mm	7,5 m	kg	*2400	*2400										
	6,0 m	kg	*2100	1950			*3700	2600						
	4,5 m	kg	*2000	1650	*3100	1750	*3800	2550	*3850	*3850				
	3,0 m	kg	*2000	1450	*3300	1700	*4000	2450	*5300	3800				
	1,5 m	kg	*2000	1400	*3400	1650	*4350	2300	*6150	3500				
	0,0 m	kg	*2200	1450	*3650	1600	*4750	2200	*6800	3300	*5650	*5650		
	- 1,5 m	kg	*2500	1550	*3300	1600	*4750	2100	*6550	3150	*7800	5800	*3900	*3900
	- 3,0 m	kg	*2850	1850			*3850	2150	*5500	3150	*7800	5850		
	- 4,5 m	kg												



Lâmina dianteira ou traseira

Quando se retira as articulações ou o cilindro, as capacidades de elevação aumentam o equivalente aos seus pesos respetivos.

* A carga é limitada pela capacidade hidráulica, não pelo basculamento.
Valores baseados na norma ISO 10567.
A capacidade nominal não excede 87% da capacidade hidráulica de elevação ou 75% da carga de basculamento.

Comprimento do braço	A / B		⊗		7,5 m		6,0 m		4,5 m		3,0 m		1,5 m	
2100 mm	7,5 m	kg	*3550	*3550					*3900	*3900				
	6,0 m	kg	*2950	*2950			*3200	3100	*4050	*4050				
	4,5 m	kg	*2700	2450			*4150	3100	*5250	4850				
	3,0 m	kg	*2650	2200			*4400	3000	*5950	4600				
	1,5 m	kg	*2750	2100			*4750	2850	*6850	4350				
	0,0 m	kg	*3000	2200			*5000	2800	*6900	4200				
	- 1,5 m	kg	*3550	2450			*4400	2800	*6150	4150	*8500	7850		
	- 3,0 m	kg												
	- 4,5 m	kg												
2500 mm	7,5 m	kg	*2850	*2850					*3900	*3900				
	6,0 m	kg	*2400	*2400			*3800	3150						
	4,5 m	kg	*2300	2250			*4000	3150	*5000	4900				
	3,0 m	kg	*2250	2050	*3400	2100	*4250	3000	*5650	4650				
	1,5 m	kg	*2300	1950	*3650	2100	*4600	2900	*6650	4350				
	0,0 m	kg	*2550	2000	*3400	2050	*5000	2800	*6950	4200	*5450	*5450		
	- 1,5 m	kg	*2950	2250			*4650	2750	*6400	4100	*8600	7800		
	- 3,0 m	kg	*3400	2900					*5000	4150				
	- 4,5 m	kg												
3000 mm	7,5 m	kg	*2400	*2400										
	6,0 m	kg	*2100	*2100			*3700	3150						
	4,5 m	kg	*2000	2000	*3100	2150	*3800	3150	*3850	*3850				
	3,0 m	kg	*2000	1800	*3300	2100	*4000	3000	*5300	4650				
	1,5 m	kg	*2000	1750	*3400	2050	*4350	2850	*6150	4350				
	0,0 m	kg	*2200	1800	*3650	2000	*4750	2750	*6800	4100	*5650	*5650		
	- 1,5 m	kg	*2500	1950	*3300	1950	*4750	2700	*6550	4000	*7800	7650	*3900	*3900
	- 3,0 m	kg	*2850	2350			*3850	2700	*5500	4050	*7800	7700		
	- 4,5 m	kg												



Estabilizador traseiro

Comprimento do braço	A / B		7,5 m		6,0 m		4,5 m		3,0 m		1,5 m	
2100 mm	7,5 m	kg	*3550	*3550					*3900	*3900		
	6,0 m	kg	*2950	*2950			*3200	*3200	*4050	*4050		
	4,5 m	kg	*2700	*2700			*4150	3850	*5250	*5250		
	3,0 m	kg	*2650	*2650			*4400	3750	*5950	5800		
	1,5 m	kg	*2750	2700			*4750	3600	*6850	5500		
	0,0 m	kg	*3000	2750			*5000	3550	*6900	5350		
	- 1,5 m	kg	*3550	3100			*4400	3500	*6150	5300	*8500	*8500
	- 3,0 m	kg										
	- 4,5 m	kg										
2500 mm	7,5 m	kg	*2850	*2850					*3900	*3900		
	6,0 m	kg	*2400	*2400			*3800	*3800				
	4,5 m	kg	*2300	*2300			*4000	3850	*5000	*5000		
	3,0 m	kg	*2250	*2250	*3400	2700	*4250	3750	*5650	*5650		
	1,5 m	kg	*2300	*2300	*3650	2600	*4600	3600	*6650	5550		
	0,0 m	kg	*2550	2550	*3400	2550	*5000	3500	*6950	5350	*5450	*5450
	- 1,5 m	kg	*2950	2800			*4650	3450	*6400	5250	*8600	*8600
	- 3,0 m	kg	*3400	*3400					*5000	*5000		
	- 4,5 m	kg										
3000 mm	7,5 m	kg	*2400	*2400								
	6,0 m	kg	*2100	*2100			*3700	*3700				
	4,5 m	kg	*2000	*2000	*3100	2700	*3800	*3800	*3850	*3850		
	3,0 m	kg	*2000	*2000	*3300	2650	*4000	3750	*5300	*5300		
	1,5 m	kg	*2000	*2000	*3400	2550	*4350	3600	*6150	5550		
	0,0 m	kg	*2200	*2200	*3650	2550	*4750	3450	*6800	5300	*5650	*5650
	- 1,5 m	kg	*2500	2450	*3300	2500	*4750	3400	*6550	5200	*7800	*7800
	- 3,0 m	kg	*2850	*2850			*3850	3450	*5500	5200	*7800	*7800
	- 4,5 m	kg										



Estabilizador + lâmina

Comprimento do braço	A / B		7,5 m		6,0 m		4,5 m		3,0 m		1,5 m	
2100 mm	7,5 m	kg	*3550	*3550					*3900	*3900		
	6,0 m	kg	*2950	*2950			*3200	*3200	*4050	*4050		
	4,5 m	kg	*2700	*2700			*4150	*4150	*5250	*5250		
	3,0 m	kg	*2650	*2650			*4400	*4400	*5950	*5950		
	1,5 m	kg	*2750	*2750			*4750	4350	*6850	6800		
	0,0 m	kg	*3000	*3000			*5000	4300	*6900	6600		
	- 1,5 m	kg	*3550	*3550			*4400	4300	*6150	*6150	*8500	*8500
	- 3,0 m	kg										
	- 4,5 m	kg										
2500 mm	7,5 m	kg	*2850	*2850					*3900	*3900		
	6,0 m	kg	*2400	*2400			*3800	*3800				
	4,5 m	kg	*2300	*2300			*4000	*4000	*5000	*5000		
	3,0 m	kg	*2250	*2250	*3400	3200	*4250	*4250	*5650	*5650		
	1,5 m	kg	*2300	*2300	*3650	3150	*4600	4400	*6650	*6650		
	0,0 m	kg	*2550	*2550	*3400	3150	*5000	4300	*6950	6600	*5450	*5450
	- 1,5 m	kg	*2950	*2950			*4650	4250	*6400	*6400	*8600	*8600
	- 3,0 m	kg	*3400	*3400					*5000	*5000		
	- 4,5 m	kg										
3000 mm	7,5 m	kg	*2400	*2400								
	6,0 m	kg	*2100	*2100			*3700	*3700				
	4,5 m	kg	*2000	*2000	*3100	*3100	*3800	*3800	*3850	*3850		
	3,0 m	kg	*2000	*2000	*3300	3200	*4000	*4000	*5300	*5300		
	1,5 m	kg	*2000	*2000	*3400	3150	*4350	4350	*6150	*6150		
	0,0 m	kg	*2200	*2200	*3650	3050	*4750	4200	*6800	6600	*5650	*5650
	- 1,5 m	kg	*2500	*2500	*3300	3050	*4750	4200	*6550	6450	*7800	*7800
	- 3,0 m	kg	*2850	*2850			*3850	*3850	*5500	*5500	*7800	*7800
	- 4,5 m	kg										



Estabilizador frontal + traseiro

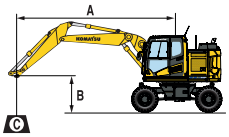

A – Alcance a partir do centro de rotação

B – Altura do gancho do balde

C – Capacidades de elevação, incluindo articulações e cilindro do balde

– Capacidade sobre a frente

– Capacidade sobre o lado

– Capacidade no alcance máximo

Quando se retira as articulações ou o cilindro, as capacidades de elevação aumentam o equivalente aos seus pesos respetivos.

* A carga é limitada pela capacidade hidráulica, não pelo basculamento.
Valores baseados na norma ISO 10567.
A capacidade nominal não excede 87% da capacidade hidráulica de elevação, ou 75% da carga de basculamento.

Capacidade de elevação / lança de uma peça / largura do chassis 2,75 m

Sem estabilizador

Comprimento do braço	A / B		7,5 m		6,0 m		4,5 m		3,0 m		1,5 m	
2100 mm	7,5 m	kg										
	6,0 m	kg	*2850	2700								
	4,5 m	kg	*2650	2100	3150	2400	4950	3800				
	3,0 m	kg	2450	1850	3050	2350	4750	3600	*8850	6600		
	1,5 m	kg	2350	1800	2950	2250	4500	3350				
	0,0 m	kg	2400	1800	2850	2150	4350	3200	*7700	5700		
	- 1,5 m	kg	2700	2050	2850	2150	4250	3150	8250	5700	*6350	*6350
	- 3,0 m	kg	*3500	2700			4350	3200	*6500	5850		
	- 4,5 m	kg										
2500 mm	7,5 m	kg										
	6,0 m	kg	*2350	*2350	*2600	2450						
	4,5 m	kg	*2250	1950	3150	2450						
	3,0 m	kg	*2250	1700	3100	2350	4800	3600	*8050	6750		
	1,5 m	kg	2150	1650	3000	2250	4500	3400	8600	6050		
	0,0 m	kg	2250	1650	2850	2150	4350	3200	*8150	5700		
	- 1,5 m	kg	2450	1850	2850	2100	4250	3150	8150	5700	*5800	*5800
	- 3,0 m	kg	3150	2350			4300	3150	*7400	5750		
	- 4,5 m	kg										
3000 mm	7,5 m	kg	*2400	*2400								
	6,0 m	kg	*2100	2050	3200	2500						
	4,5 m	kg	*2000	1700	3150	2450						
	3,0 m	kg	*2000	1500	2150	1650	3100	2350	4850	3650		
	1,5 m	kg	1950	1450	2100	1600	2950	2250	4500	3400	8750	6150
	0,0 m	kg	1950	1500	2050	1500	2850	2100	4300	3150	8150	5700
	- 1,5 m	kg	2150	1600			2750	2050	4150	3050	8000	5550	*5000	*5000
	- 3,0 m	kg	2600	1950			2750	2100	4150	3000	8100	5550	*8150	*8150
	- 4,5 m	kg										

Lâmina dianteira ou traseira

Comprimento do braço	A / B		7,5 m		6,0 m		4,5 m		3,0 m		1,5 m	
2100 mm	7,5 m	kg										
	6,0 m	kg	*2850	*2850								
	4,5 m	kg	*2650	2500	*4100	2850	*5150	4500				
	3,0 m	kg	*2650	2200	*4850	2750	*6000	4250	*8850	8000		
	1,5 m	kg	*2850	2100	*5100	2700	*6800	4000				
	0,0 m	kg	*3200	2200	*5100	2600	*7000	3850	*7700	7050		
	- 1,5 m	kg	*3900	2450	*4450	2550	*6400	3800	*9200	7050	*6350	*6350
	- 3,0 m	kg	*3500	3250			*4550	3850	*6500	*6500		
	- 4,5 m	kg										
2500 mm	7,5 m	kg										
	6,0 m	kg	*2350	*2350	*2600	*2600						
	4,5 m	kg	*2250	*2250	*4150	2850						
	3,0 m	kg	*2250	2050	*4650	2800	*5650	4300	*8050	*8050		
	1,5 m	kg	*2350	1950	*5000	2700	*6650	4050	*10000	7400		
	0,0 m	kg	*2650	2000	*5150	2550	*7000	3850	*8150	7050		
	- 1,5 m	kg	*3200	2250	*4700	2550	*6650	3750	*9700	7000	*5800	*5800
	- 3,0 m	kg	*3550	2800			*5200	3800	*7400	7050		
	- 4,5 m	kg										
3000 mm	7,5 m	kg	*2400	*2400								
	6,0 m	kg	*2100	*2100	*3400	2900						
	4,5 m	kg	*2000	*2000	*4000	2850						
	3,0 m	kg	*2000	1800	*3100	1950	*4350	2800	*5150	4350		
	1,5 m	kg	*2050	1750	*3700	1900	*4750	2650	*6250	4050	*9700	7550
	0,0 m	kg	*2300	1800	*3450	1850	*5000	2550	*6850	3800	*8500	7000
	- 1,5 m	kg	*2650	1950			*4850	2450	*6750	3700	*10150	6850	*5000	*5000
	- 3,0 m	kg	*3350	2350			*3800	2500	*5700	3700	*8350	6900	*8150	*8150
	- 4,5 m	kg										

Estabilizador traseiro

Comprimento do braço	A / B		7,5 m		6,0 m		4,5 m		3,0 m		1,5 m	
2100 mm	7,5 m	kg										
	6,0 m	kg	*2850	*2850								
	4,5 m	kg	*2650	*2650	*4100	3450	*5150	*5150				
	3,0 m	kg	*2650	*2650	*4850	3350	*6000	5200	*8850	*8850		
	1,5 m	kg	*2850	2550	*5100	3250	*6800	4950				
	0,0 m	kg	*3200	2650	*5100	3150	*7000	4750	*7700	*7700		
	- 1,5 m	kg	*3900	3000	*4450	3150	*6400	4700	*9200	9150	*6350	*6350
	- 3,0 m	kg	*3500	*3500			*4550	*4550	*6500	*6500		
	- 4,5 m	kg										
2500 mm	7,5 m	kg										
	6,0 m	kg	*2350	*2350	*2600	*2600						
	4,5 m	kg	*2250	*2250	*4150	3450						
	3,0 m	kg	*2250	*2250	*4650	3350	*5650	5250	*8050	*8050		
	1,5 m	kg	*2350	*2350	*5000	3250	*6650	4950	*10000	9500		
	0,0 m	kg	*2650	2450	*5150	3150	*7000	4750	*8150	*8150		
	- 1,5 m	kg	*3200	2700	*4700	3150	*6650	4650	*9700	9050	*5800	*5800
	- 3,0 m	kg	*3550	3450			*5200	4700	*7400	*7400		
	- 4,5 m	kg										
3000 mm	7,5 m	kg	*2400	*2400								
	6,0 m	kg	*2100	*2100	*3400	*3400						
	4,5 m	kg	*2000	*2000	*4000	3450						
	3,0 m	kg	*2000	*2000	*3100	2400	*4350	3350	*5150	*5150		
	1,5 m	kg	*2050	*2050	*3700	2300	*4750	3250	*6250	4950	*9700	9650
	0,0 m	kg	*2300	2150	*3450	2250	*5000	3100	*6850	4700	*8500	*8500
	- 1,5 m	kg	*2650	2400			*4850	3050	*6750	4600	*10150	8900	*5000	*5000
	- 3,0 m	kg	*3350	2850			*3800	3050	*5700	4600	*8350	*8350	*8150	*8150
	- 4,5 m	kg										

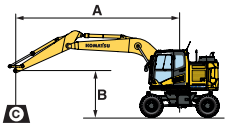

A – Alcance a partir do centro de rotação

B – Altura do gancho do balde

C – Capacidades de elevação, incluindo articulações e cilindro do balde

– Capacidade sobre a frente

– Capacidade sobre o lado

– Capacidade no alcance máximo

Quando se retira as articulações ou o cilindro, as capacidades de elevação aumentam o equivalente aos seus pesos respetivos.

* A carga é limitada pela capacidade hidráulica, não pelo basculamento.
Valores baseados na norma ISO 10567.
A capacidade nominal não excede 87% da capacidade hidráulica de elevação ou 75% da carga de basculamento.

Comprimento do braço	A / B			7,5 m		6,0 m		4,5 m		3,0 m		1,5 m	
2100 mm	7,5 m	kg											
	6,0 m	kg	*2850	*2850									
	4,5 m	kg	*2650	*2650			*4100	*4100	*5150	*5150				
	3,0 m	kg	*2650	*2650			*4850	4150	*6000	*6000	*8850	*8850		
	1,5 m	kg	*2850	*2850			*5100	4050	*6800	6250				
	0,0 m	kg	*3200	*3200			*5100	3950	*7000	6050	*7700	*7700		
	- 1,5 m	kg	*3900	3750			*4450	3950	*6400	6000	*9200	*9200	*6350	*6350
	- 3,0 m	kg	*3500	*3500					*4550	*4550	*6500	*6500		
	- 4,5 m	kg												
2500 mm	7,5 m	kg												
	6,0 m	kg	*2350	*2350			*2600	*2600						
	4,5 m	kg	*2250	*2250			*4150	*4150						
	3,0 m	kg	*2250	*2250			*4650	4200	*5650	*5650	*8050	*8050		
	1,5 m	kg	*2350	*2350			*5000	4050	*6650	6300	*10000	*10000		
	0,0 m	kg	*2650	*2650			*5150	3950	*7000	6050	*8150	*8150		
	- 1,5 m	kg	*3200	*3200			*4700	3900	*6650	6000	*9700	*9700	*5800	*5800
	- 3,0 m	kg	*3550	*3550					*5200	*5200	*7400	*7400		
	- 4,5 m	kg												
3000 mm	7,5 m	kg	*2400	*2400										
	6,0 m	kg	*2100	*2100			*3400	*3400						
	4,5 m	kg	*2000	*2000			*4000	*4000						
	3,0 m	kg	*2000	*2000	*3100	2950	*4350	4200	*5150	*5150				
	1,5 m	kg	*2050	*2050	*3700	2850	*4750	4050	*6250	*6250	*9700	*9700		
	0,0 m	kg	*2300	*2300	*3450	2850	*5000	3900	*6850	6000	*8500	*8500		
	- 1,5 m	kg	*2650	*2650			*4850	3850	*6750	5900	*10150	*10150	*5000	*5000
	- 3,0 m	kg	*3350	*3350			*3800	*3800	*5700	*5700	*8350	*8350	*8150	*8150
	- 4,5 m	kg												



Estabilizador + lâmina

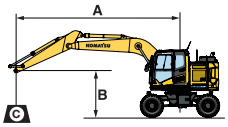

A – Alcance a partir do centro de rotação

B – Altura do gancho do balde

C – Capacidades de elevação, incluindo articulações e cilindro do balde

– Capacidade sobre a frente

– Capacidade sobre o lado

– Capacidade no alcance máximo

Comprimento do braço	A / B			7,5 m		6,0 m		4,5 m		3,0 m		1,5 m	
2100 mm	7,5 m	kg											
	6,0 m	kg	*2850	*2850									
	4,5 m	kg	*2650	*2650			*4100	*4100	*5150	*5150				
	3,0 m	kg	*2650	*2650			*4850	*4850	*6000	*6000	*8850	*8850		
	1,5 m	kg	*2850	*2850			*5100	4850	*6800	*6800				
	0,0 m	kg	*3200	*3200			*5100	4800	*7000	*7000	*7700	*7700		
	- 1,5 m	kg	*3900	*3900			*4450	*4450	*6400	*6400	*9200	*9200	*6350	*6350
	- 3,0 m	kg	*3500	*3500					*4550	*4550	*6500	*6500		
	- 4,5 m	kg												
2500 mm	7,5 m	kg												
	6,0 m	kg	*2350	*2350			*2600	*2600						
	4,5 m	kg	*2250	*2250			*4150	*4150						
	3,0 m	kg	*2250	*2250			*4650	*4650	*5650	*5650	*8050	*8050		
	1,5 m	kg	*2350	*2350			*5000	4850	*6650	*6650	*10000	*10000		
	0,0 m	kg	*2650	*2650			*5150	4800	*7000	*7000	*8150	*8150		
	- 1,5 m	kg	*3200	*3200			*4700	4700	*6650	*6650	*9700	*9700	*5800	*5800
	- 3,0 m	kg	*3550	*3550					*5200	*5200	*7400	*7400		
	- 4,5 m	kg												
3000 mm	7,5 m	kg	*2400	*2400										
	6,0 m	kg	*2100	*2100			*3400	*3400						
	4,5 m	kg	*2000	*2000			*4000	*4000						
	3,0 m	kg	*2000	*2000	*3100	*3100	*4350	*4350	*5150	*5150				
	1,5 m	kg	*2050	*2050	*3700	3450	*4750	*4750	*6250	*6250	*9700	*9700		
	0,0 m	kg	*2300	*2300	*3450	3400	*5000	4700	*6850	*6850	*8500	*8500		
	- 1,5 m	kg	*2650	*2650			*4850	4650	*6750	*6750	*10150	*10150	*5000	*5000
	- 3,0 m	kg	*3350	*3350			*3800	*3800	*5700	*5700	*8350	*8350	*8150	*8150
	- 4,5 m	kg												



Estabilizador frontal + traseiro

Quando se retira as articulações ou o cilindro, as capacidades de elevação aumentam o equivalente aos seus pesos respetivos.

* A carga é limitada pela capacidade hidráulica, não pelo basculamento.
Valores baseados na norma ISO 10567.
A capacidade nominal não excede 87% da capacidade hidráulica de elevação, ou 75% da carga de basculamento.

Capacidade de elevação / lança de duas peças / largura do chassis 2,75 m

Comprimento do braço	A / B		7,5 m		6,0 m		4,5 m		3,0 m		1,5 m	
2100 mm	7,5 m	kg	*3550	*3550			*3900	3800				
	6,0 m	kg	*2950	2400	3150	2400	*4050	3900				
	4,5 m	kg	2500	1900	3150	2400	4950	3750				
	3,0 m	kg	2250	1700	3050	2300	4650	3500				
	1,5 m	kg	2150	1650	2950	2200	4400	3300				
	0,0 m	kg	2250	1650	2850	2100	4250	3150				
	- 1,5 m	kg	2500	1850	2850	2100	4200	3100	8150	5650		
	- 3,0 m	kg										
	- 4,5 m	kg										
2500 mm	7,5 m	kg	*2850	*2850			*3900	*3900				
	6,0 m	kg	*2400	2100	3200	2450						
	4,5 m	kg	*2300	1750	3150	2400	*5000	3800				
	3,0 m	kg	2100	1550	3050	2350	4750	3600				
	1,5 m	kg	2000	1500	2950	2200	4450	3300				
	0,0 m	kg	2050	1500	2850	2100	4250	3150	*5450	*5450		
	- 1,5 m	kg	2250	1700	2800	2100	4200	3050	8100	5550		
	- 3,0 m	kg	2950	2200			4200	3100				
	- 4,5 m	kg										
3000 mm	7,5 m	kg	*2400	*2400								
	6,0 m	kg	*2100	1800	3250	2500						
	4,5 m	kg	2000	1500	3150	2400	*3850	*3850				
	3,0 m	kg	1800	1350	3050	2300	4800	3600				
	1,5 m	kg	1800	1350	2900	2200	4450	3300				
	0,0 m	kg	1800	1350	2800	2050	4200	3050	*5650	5500		
	- 1,5 m	kg	1950	1450	2700	2000	4100	3000	*7800	5400	*3900	*3900
	- 3,0 m	kg	2350	1750	2700	2000	4100	3000	*7800	5500		
	- 4,5 m	kg										



Sem estabilizador

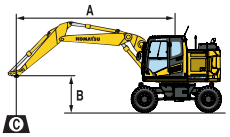

A – Alcance a partir do centro de rotação

B – Altura do gancho do balde

C – Capacidades de elevação, incluindo articulações e cilindro do balde

– Capacidade sobre a frente

– Capacidade sobre o lado

– Capacidade no alcance máximo

Comprimento do braço	A / B		7,5 m		6,0 m		4,5 m		3,0 m		1,5 m	
2100 mm	7,5 m	kg	*3550	*3550			*3900	*3900				
	6,0 m	kg	*2950	2800	*3200	2850	*4050	*4050				
	4,5 m	kg	*2700	2250	*4150	2850	*5250	4450				
	3,0 m	kg	*2650	2000	*4400	2750	*5950	4200				
	1,5 m	kg	*2750	1950	*4750	2650	*6850	3900				
	0,0 m	kg	*3000	2000	*5000	2550	*6900	3750				
	- 1,5 m	kg	*3550	2250	*4400	2550	*6150	3750	*8500	6950		
	- 3,0 m	kg										
	- 4,5 m	kg										
2500 mm	7,5 m	kg	*2850	*2850			*3900	*3900				
	6,0 m	kg	*2400	*2400	*3800	2900						
	4,5 m	kg	*2300	2100	*4000	2850	*5000	4500				
	3,0 m	kg	*2250	1850	*4250	2750	*5650	4200				
	1,5 m	kg	*2300	1800	*4600	2650	*6650	3950				
	0,0 m	kg	*2550	1850	*5000	2550	*6950	3750	*5450	*5450		
	- 1,5 m	kg	*2950	2050	*4650	2500	*6400	3700	*8600	6900		
	- 3,0 m	kg	*3400	2650			*5000	3750				
	- 4,5 m	kg										
3000 mm	7,5 m	kg	*2400	*2400								
	6,0 m	kg	*2100	*2100	*3700	2900						
	4,5 m	kg	*2000	1800	*3800	2850	*3850	*3850				
	3,0 m	kg	*2000	1650	*4000	2750	*5300	4250				
	1,5 m	kg	*2000	1600	*4350	2600	*6150	3950				
	0,0 m	kg	*2200	1650	*4750	2500	*6800	3750	*5650	*5650		
	- 1,5 m	kg	*2500	1800	*4750	2400	*6550	3600	*7800	6750	*3900	*3900
	- 3,0 m	kg	*2850	2100	*3850	2400	*5500	3600	*7800	6800		
	- 4,5 m	kg										



Lâmina dianteira ou traseira

Quando se retira as articulações ou o cilindro, as capacidades de elevação aumentam o equivalente aos seus pesos respetivos.

* A carga é limitada pela capacidade hidráulica, não pelo basculamento.
Valores baseados na norma ISO 10567.
A capacidade nominal não excede 87% da capacidade hidráulica de elevação ou 75% da carga de basculamento.

Comprimento do braço	A / B		7,5 m		6,0 m		4,5 m		3,0 m		1,5 m	
2100 mm	7,5 m	kg	*3550	*3550			*3900	*3900				
	6,0 m	kg	*2950	*2950	*3200	*3200	*4050	*4050				
	4,5 m	kg	*2700	2700	*4150	3450	*5250	*5250				
	3,0 m	kg	*2650	2450	*4400	3300	*5950	5100				
	1,5 m	kg	*2750	2400	*4750	3200	*6850	4850				
	0,0 m	kg	*3000	2450	*5000	3150	*6900	4700				
	- 1,5 m	kg	*3550	2700	*4400	3150	*6150	4650	*8500	*8500		
	- 3,0 m	kg										
	- 4,5 m	kg										
2500 mm	7,5 m	kg	*2850	*2850			*3900	*3900				
	6,0 m	kg	*2400	*2400	*3800	3450						
	4,5 m	kg	*2300	*2300	*4000	3450	*5000	*5000				
	3,0 m	kg	*2250	*2250	*3400	2400	*4250	3350	*5650	5200		
	1,5 m	kg	*2300	2200	*3650	2350	*4600	3200	*6650	4900		
	0,0 m	kg	*2550	2250	*3400	2300	*5000	3150	*6950	4700	*5450	*5450
	- 1,5 m	kg	*2950	2500			*4650	3100	*6400	4650	*8600	*8600
	- 3,0 m	kg	*3400	3250					*5000	4650		
	- 4,5 m	kg										
3000 mm	7,5 m	kg	*2400	*2400								
	6,0 m	kg	*2100	*2100	*3700	3500						
	4,5 m	kg	*2000	*2000	*3100	2400	*3800	3450	*3850	*3850		
	3,0 m	kg	*2000	*2000	*3300	2350	*4000	3350	*5300	5250		
	1,5 m	kg	*2000	1950	*3400	2300	*4350	3200	*6150	4900		
	0,0 m	kg	*2200	2000	*3650	2250	*4750	3050	*6800	4650	*5650	*5650
	- 1,5 m	kg	*2500	2200	*3300	2250	*4750	3000	*6550	4500	*7800	*7800
	- 3,0 m	kg	*2850	2600			*3850	3000	*5500	4550	*7800	*7800
	- 4,5 m	kg										



Estabilizador traseiro

Comprimento do braço	A / B			7,5 m		6,0 m		4,5 m		3,0 m		1,5 m	
2100 mm	7,5 m	kg	*3550	*3550					*3900	*3900				
	6,0 m	kg	*2950	*2950			*3200	*3200	*4050	*4050				
	4,5 m	kg	*2700	*2700			*4150	*4150	*5250	*5250				
	3,0 m	kg	*2650	*2650			*4400	4150	*5950	*5950				
	1,5 m	kg	*2750	*2750			*4750	4050	*6850	6150				
	0,0 m	kg	*3000	*3000			*5000	3900	*6900	6000				
	- 1,5 m	kg	*3550	3450			*4400	3900	*6150	5950	*8500	*8500		
	- 3,0 m	kg												
	- 4,5 m	kg												
2500 mm	7,5 m	kg	*2850	*2850					*3900	*3900				
	6,0 m	kg	*2400	*2400			*3800	*3800						
	4,5 m	kg	*2300	*2300			*4000	*4000	*5000	*5000				
	3,0 m	kg	*2250	*2250	*3400	2950	*4250	4150	*5650	*5650				
	1,5 m	kg	*2300	*2300	*3650	2900	*4600	4050	*6650	6200				
	0,0 m	kg	*2550	*2550	*3400	2850	*5000	3900	*6950	6000	*5450	*5450		
	- 1,5 m	kg	*2950	*2950			*4650	3900	*6400	5950	*8600	*8600		
	- 3,0 m	kg	*3400	*3400					*5000	*5000				
	- 4,5 m	kg												
3000 mm	7,5 m	kg	*2400	*2400										
	6,0 m	kg	*2100	*2100			*3700	*3700						
	4,5 m	kg	*2000	*2000	*3100	3000	*3800	*3800	*3850	*3850				
	3,0 m	kg	*2000	*2000	*3300	2950	*4000	*4000	*5300	*5300				
	1,5 m	kg	*2000	*2000	*3400	2850	*4350	4000	*6150	*6150				
	0,0 m	kg	*2200	*2200	*3650	2800	*4750	3900	*6800	5950	*5650	*5650		
	- 1,5 m	kg	*2500	*2500	*3300	2800	*4750	3800	*6550	5850	*7800	*7800	*3900	*3900
	- 3,0 m	kg	*2850	*2850			*3850	3800	*5500	*5500	*7800	*7800		
	- 4,5 m	kg												



Estabilizador + lâmina

Comprimento do braço	A / B			7,5 m		6,0 m		4,5 m		3,0 m		1,5 m	
2100 mm	7,5 m	kg	*3550	*3550					*3900	*3900				
	6,0 m	kg	*2950	*2950			*3200	*3200	*4050	*4050				
	4,5 m	kg	*2700	*2700			*4150	*4150	*5250	*5250				
	3,0 m	kg	*2650	*2650			*4400	*4400	*5950	*5950				
	1,5 m	kg	*2750	*2750			*4750	*4750	*6850	*6850				
	0,0 m	kg	*3000	*3000			*5000	4750	*6900	*6900				
	- 1,5 m	kg	*3550	*3550			*4400	*4400	*6150	*6150	*8500	*8500		
	- 3,0 m	kg												
	- 4,5 m	kg												
2500 mm	7,5 m	kg	*2850	*2850					*3900	*3900				
	6,0 m	kg	*2400	*2400			*3800	*3800						
	4,5 m	kg	*2300	*2300			*4000	*4000	*5000	*5000				
	3,0 m	kg	*2250	*2250	*3400	*3400	*4250	*4250	*5650	*5650				
	1,5 m	kg	*2300	*2300	*3650	3450	*4600	*4600	*6650	*6650				
	0,0 m	kg	*2550	*2550	*3400	*3400	*5000	4750	*6950	*6950	*5450	*5450		
	- 1,5 m	kg	*2950	*2950			*4650	*4650	*6400	*6400	*8600	*8600		
	- 3,0 m	kg	*3400	*3400					*5000	*5000				
	- 4,5 m	kg												
3000 mm	7,5 m	kg	*2400	*2400										
	6,0 m	kg	*2100	*2100			*3700	*3700						
	4,5 m	kg	*2000	*2000	*3100	*3100	*3800	*3800	*3850	*3850				
	3,0 m	kg	*2000	*2000	*3300	*3300	*4000	*4000	*5300	*5300				
	1,5 m	kg	*2000	*2000	*3400	*3400	*4350	*4350	*6150	*6150				
	0,0 m	kg	*2200	*2200	*3650	3400	*4750	4700	*6800	*6800	*5650	*5650		
	- 1,5 m	kg	*2500	*2500	*3300	*3300	*4750	4650	*6550	*6550	*7800	*7800	*3900	*3900
	- 3,0 m	kg	*2850	*2850			*3850	*3850	*5500	*5500	*7800	*7800		
	- 4,5 m	kg												



Estabilizador frontal + traseiro

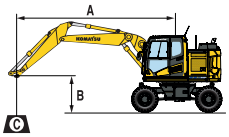

A – Alcance a partir do centro de rotação

B – Altura do gancho do balde

C – Capacidades de elevação, incluindo articulações e cilindro do balde

– Capacidade sobre a frente

– Capacidade sobre o lado

– Capacidade no alcance máximo

Quando se retira as articulações ou o cilindro, as capacidades de elevação aumentam o equivalente aos seus pesos respetivos.

* A carga é limitada pela capacidade hidráulica, não pelo basculamento.
Valores baseados na norma ISO 10567.
A capacidade nominal não excede 87% da capacidade hidráulica de elevação, ou 75% da carga de basculamento.

Equipamento de série e opcional

Motor

Motor Komatsu SAA4D107E-5 turbocomprimido, com injeção direta 'Common Rail'	●
Motor de acordo com a norma EU Stage V	●
Ventoinha de refrigeração do tipo sucção	●
Aquecimento automático do motor	●
Sistema de prevenção de sobreaquecimento do motor	●
Função auto desaceleração	●
Corte em marcha lenta ajustável	●
Código de segurança da ignição	●
Baterias 2 × 12 V / 125 Ah	●
Alternador 24 V / 85 A	●
Motor de arranque 24 V / 5,5 kW	●

Sistema hidráulico

Sistema hidráulico "HydrauMind", com controlo eletrónico do sistema de centro fechado com adaptação à carga (E-CLSS)	●
Sistema de controlo mutuo entre o motor e a bomba (PEMC)	●
Sistema de seleção de 6 modos de trabalho; potência, Elevação/ Operação Precisa, Martelo, Economia, Potência de Acessórios e Economia de Acessórios	●
Função PowerMax	●
Controlos proporcionais por interruptores nos punhos para o braço, o balde e a rotação, com controlo proporcional para acessórios e 5 botões adicionais, com botão de circulação para a frente, ponto morto e para trás	●
Circuito hidráulico adicional (HCU-B)	●
Circuito hidráulico adicional (HCU-C)	○
Controlo de acessório integrado Komatsu (KIAC)	○
Sistema de suspensão de carga na lança (ECSS)	○
Preparada para engate rápido hidráulico	○

Chassis

Lâmina paralela (dianteira e/ou traseira) com proteção dos cilindros	○
2 ou 4 estabilizadores com proteção dos cilindros, ajustamento independente	○
Diferencial de patinagem controlada (LSD)	○
Pneus gêmeos 10.00-20 16 PR	○
Pneus gémeos (sólidos) 10.00-20	○
Pneus gêmeos 315/70 R22.5	○
Pneus simples 445/70 R19.5	○
Pneus simples 710/40 22.5	○
Engates do reboque	○
Guarda-lamas	○

Cabina

Cabina SpaceCab™, ROPS, altamente pressurizada, montada sobre hiperamortecedores viscosos, vidros coloridos, grande teto de abrir com viseira solar, janela de frente de correr com dispositivo de segurança, janela inferior removível, limpa-para-brisas com função intermitente, estore de enrolar para proteção do sol, isqueiro, porta-objetos, tapete de borracha	●
Aquecimento e suspensão da cadeira do operador com apoio lombar, apoios de braço e cinto de segurança retrátil	●
Controlo de climatização	●
Alimentação de 12/24 V	●
Suporte de garrafa e cacifo para revistas	●
Caixa térmica para bebidas	●
Coluna de direção ajustável	●
Assento com excelente conforto	○
Rádio DAB+ com Bluetooth®, USB, AUX e kit de mãos livres	○
Assento aquecido e ajustável com suspensão	○
Limpa-para-brisas inferior	○
Pala para a chuva (não para uso com OPG)	○
Sistema de direção com alavanca de comando	○

Equipamento de segurança

Sistema de visualização a toda a volta do equipamento KomVision	●
Buzina	●
Aviso de sobrecarga	●
Tampão do depósito de combustível com chave	●
Alarme de translação sonoro	●
Grandes corrimões e retrovisores	●
Corta corrente principal à bateria	●
Válvulas de segurança da lança	●
Válvula de segurança do braço	●
Válvula de segurança do cilindro ajustável	●
Proteção frontal OPG nível II (FOPS)	○
Proteção superior OPG nível II (FOPS)	○
Alarme de translação audível (versão de ruído branco)	○
Sistema de visibilidade panorâmica Surround-H-View	○

Sistema de iluminação

Faróis	●
Pacote de luzes de trabalho LED	○
Pacote avançado de luzes de trabalho LED	○
Pirilampo	○

Serviço e manutenção

Linha de combustível de desaeração automática	●
Filtro do ar de elemento duplo, com indicador de colmatação, e auto limpeza	●
Komtrax – Sistema Komatsu de monitorização sem fios (4G)	●
Monitor a cores vídeo-compatível multifunções com Sistema de Manutenção e de Monitorização do Equipamento (EMMS) e guia de eficácia	●
Kit de ferramentas	●
Programa Komatsu Care (existem diferenças regionais)	●
Barra de lubrificação remota	●
Sistema de lubrificação central automático	○

Transmissões e travões

Acionamento totalmente automático da transmissão de 3 velocidades através dos eixos planetários dianteiro e traseiro	●
Eixo frontal oscilante (8°) com bloqueio automático e manual dos cilindros	●
Cruise control	●
Chassis de 2,55 m	●
Chassis de 2,75 m	○
Configuração de direção às quatro rodas (4 WS) (duas rodas, quatro rodas e caranguejo)	○
Velocidade limitada a 20, 25 ou 40 km/h	○
Proteção da transmissão	○
Travão de escavação automático	○

Equipamento de trabalho

Lança de uma peça	○
Lança de duas peças	○
Braços de 2100 mm; 2500 mm; 3000 mm	○
Barras de reforço para balde bivalve	○
Baldes, martelos, garras, pulverizadores Komatsu	○

Outro equipamento

Contrapeso	●
Caixa de ferramentas integrada no chassis	●
Bomba de reabastecimento com corte automático	○
Caixa de ferramenta adicional do chassis	○
Óleo do sistema hidráulico biodegradável	○
Pintura especial	○
Suporte da chapa de matrícula	○

Mais equipamento a pedido

● equipamento de série
○ equipamento opcional

Acessórios Komatsu

Está disponível uma vasta gama de baldes e acessórios para ir de encontro a diversas aplicações. O seu distribuidor Komatsu está à sua disposição para o aconselhar relativamente à seleção de equipamentos opcionais adequados.






Esta brochura de especificações poderá incluir acessórios e equipamento opcional não disponíveis na sua área.
Consulte o seu distribuidor Komatsu relativamente aos itens que poderá precisar.
Materiais e especificações técnicas sujeitos a alterações sem aviso prévio.

O seu parceiro Komatsu:

Distribuidor exclusivo em Portugal:

cimertex

PORTO LISBOA LEIRIA ALJUSTREL MADEIRA

N.º verde: 800 205 577 (Chamada Grátis)

cimertex@cimertex.pt

KOMATSU

komatsu.eu

© 2026 Komatsu Europe International N.V. All rights reserved. Printed in Europe. VPTSS08600-03 06/2026