KOMATSU

SK815-8



Mini-pá carregadora

Potência do motor
37,9 kW / 50,8 HP @ 2600 rpm

Peso operativo
3000 kg

Capacidade de operação
750 kg

SK815-8





Potência do motor
37,9 kW / 50,8 HP @ 2600 rpm

Peso operativo
3000 kg

Capacidade de operação
750 kg

Características líderes na indústria

fornecendo valor para o cliente sem paralelo



Potente e amigo do ambiente

- Motor de baixo consumo de acordo com a norma EU Stage V
- Binário do motor aumentado: + 7%
- Maior capacidade de operação: + 3%
- Maior força de tração: + 5%
- Filtro de partículas diesel (DPF) integrado com um intervalo de limpeza de 6000 SMR

* relativamente à geração anterior

Versatilidade total

- Transmissão de 2 velocidades
- Com flutuação
- Circuito hidráulico adicional para os acessórios
- Engate rápido universal
- Versão "Super Flow" (com linha de retorno e ligação elétrica) (opção)
- Homologação para estradas (opção)

Conforto de primeira classe

- Cabina com novo design
- Monitor multifunções de elevada resolução com visor a cores LCD de 3,5"
- Assento com suspensão
- Porta e janelas de correr e aquecedor (opção)
- Ar condicionado (opcional)

A segurança em primeiro

- Interruptor de paragem de emergência do motor
- Aviso indicador de cinto de segurança
- Sistema antirroubo via bloqueio com palavra-passe no monitor

Manutenção simples

- Filtragem do arrefecimento do óleo melhorada
- Informação adicional de manutenção exibida no monitor
- Cabina basculante
- Intervalos de manutenção até 250 horas

Komtrax

- Sistema Komatsu de monitorização sem fios
- Comunicações móveis 4G
- Visualização de códigos de erro
- Antena integrada de comunicação

Potente e amigo do ambiente



Motor Komatsu de acordo com a norma EU Stage V

O motor de acordo com a norma EU Stage V da Komatsu é produtivo, fiável e eficiente. Com emissões muito reduzidas, o impacto ambiental é mais reduzido e o desempenho superior, o que ajuda a reduzir os custos de operação e permite ao operador trabalhar com toda a tranquilidade.

Komatsu CLSS

O circuito hidráulico CLSS (Sistema de Centro Fechado com Adaptação à Carga) assegura potência, velocidade e controlo perfeito em todos os movimentos, mesmo que sejam simultâneos. A combinação de uma bomba de caudal variável e de um circuito de centro fechado com adaptação à carga permite ao operador executar todos os movimentos com a máxima eficácia, independentemente da carga e das RPM.

Altamente eficiente

O auto-nivelamento do balde é uma das várias características standard desta mini-pá carregadora Komatsu que a torna altamente eficiente em qualquer situação. O pedal de acelerador e a transmissão de 2 velocidades aumentam também a produtividade do operador.

Versatilidade total

Vários acessórios

Esta máquina permite o uso de uma vasta gama de acessórios, em diferentes locais de trabalho. Esta mini-pá carregadora Komatsu é perfeita para uso diário em propriedades rurais, estaleiros de construção, ambientes industriais, ou portos marítimos, ajudando no trabalho manual com uma versatilidade sem paralelo. A SK815-8 também está disponível com um sistema hidráulico "Super Flow" opcional, para utilização com acessórios especiais bem como potência e flexibilidade adicionais.

Dimensões compactas

Extremamente compacta, ágil e rápida, a SK815-8 proporciona máximo desempenho em locais exíguos. Graças ao seu curto raio de viragem e comandos de fácil utilização, as operações de direção são possíveis sempre em total segurança.

Dispositivo de controlo automático de potência (APC)

Graças ao dispositivo APC, o operador pode sempre usar a capacidade máxima do motor, sem desperdício de potência ou sobrecarga. Este dá prioridade ao equipamento de trabalho, aproveita ao máximo a potência residual direcionando-a para os motores de translação, e evita paragens de motor – mesmo durante as operações mais duras.



Conforto de primeira classe





Conveniência perfeita para o operador

Uma cabina espaçosa, com uma entrada larga e um assento confortável, fornece um nível de conforto sem paralelo nesta classe de máquinas. A SK815-8 pode ser equipada a pedido com uma porta dianteira exclusiva, que encaixa por baixo do teto, e com janelas laterais e um aquecimento para o máximo conforto em todas as estações do ano. Os servocomandos PPC tornam a SK815-8 fácil de utilizar e fornecem uma capacidade de controlo ímpar.

Novo monitor multi-funções com mais informações

Um monitor LCD de 3,5" de elevada definição integrado na barra de segurança fornece uma excelente visibilidade. O painel LCD de elevada definição é menos afetado pelo ângulo de visualização e pela luminosidade envolvente, o que garante uma excelente visibilidade. Os diversos alertas e informações da máquina são apresentados num formato simples. São também fornecidas informações úteis, como registos de funcionamento, definição da máquina e dados de manutenção. O operador pode alternar facilmente entre ecrãs.



Tecnologia de informação e comunicação



KOMTRAX

Mais produtividade

O Komtrax é a mais recente tecnologia de monitorização sem fios. Compatível com PC, telemóvel ou tablet, fornece informação pertinente que permite poupança de custos sobre a sua frota e equipamento, proporcionando uma quantidade diversa de informação para facilitar o melhor rendimento da máquina. Permite uma manutenção proativa e preventiva através da criação de uma rede estreita de apoio integrado, ajudando-o a gerir o seu negócio de forma eficiente.

Conhecimento

Você consegue respostas rápidas a perguntas básicas e críticas sobre as suas máquinas – o que estão a fazer, quando o fizeram, onde estão, como podem ser usadas de forma mais eficiente, e quando precisam de serviço de manutenção. A informação sobre o desempenho é retransmitida por tecnologia de comunicação sem fios (satélite, GPRS ou 4G de acordo com o modelo) da sua máquina para o seu computador e para o distribuidor Komatsu da sua área que estará disponível para fazer uma análise de especialista e lhe dar feedback.

Poder

A informação detalhada que o Komtrax lhe disponibiliza 24 horas por dia, 7 dias por semana dá-lhe o poder de tomar melhores decisões estratégicas, tanto diárias como a longo prazo - sem custos adicionais. Os problemas podem ser antecipados, a manutenção previamente agendada, minimizando as imobilizações e mantendo as máquinas onde devem estar: no local de trabalho.

Conveniência

O Komtrax permite uma gestão mais conveniente da frota através da internet onde quer que esteja. A informação é analisada e organizada especificamente para consulta sem esforço e intuitiva em mapas, listagens, gráficos e tabelas. Pode prever eventuais assuntos de manutenções e solicitar as peças de substituição necessárias, assim como verificar avarias mesmo antes dos técnicos Komatsu chegarem ao local.



Manutenção simples

Fácil acesso a pontos de inspeção

A manutenção de rotina e check-ups podem ser feitos com a simples abertura de um capô na retaguarda que também permite ao utilizador limpar os radiadores inclináveis. Para manutenção adicional, a cabina basculante proporciona total acesso à transmissão bem como aos principais componentes do sistema hidráulico. Os casquilhos auto-lubrificantes especiais aumentam os intervalos de lubrificação para todas as cavilhas, até 250 horas.





Fácil acesso aos pontos de manutenção diária



Graças ao capô interno da cabina, a manutenção extra da válvula principal pode ser feita sem ser necessário bascular a cabina



Ecrã de manutenção básica no monitor a cores de 3,5"

A melhor fiabilidade e segurança

Sensores de segurança

Em caso de manobras não autorizadas, um sofisticado sistema de sensores colocado na barra de segurança e no assento bloqueiam todos os movimentos da máquina, travando automaticamente a transmissão e inibindo os controlos PPC. A cabina ROPS/FOPS, a excelente estabilidade dinâmica da máquina e a visibilidade de 360° proporcionam ao operador total confiança em qualquer situação.



Travões

Os travões de serviço e de estacionamento estão incorporados nos motores de translação. São travões hidráulicos de acionamento negativo e podem ser "ligados" ("on") ou "desligados" ("off") no botão localizado no quadro à esquerda do operador. Os travões estão sempre "ligados" ("on") quando o motor não está em funcionamento.





Visão excelente do equipamento de trabalho e do local de trabalho



Interruptor de paragem de emergência do motor



Alavanca de bloqueio de segurança do equipamento de trabalho

Especificações técnicas

Motor

Modelo	Komatsu S4D86E-7MFD
Tipo	Injeção direta 'common rail', arrefecido a água, turbocomprimido e diesel pós-arrefecido
Potência do motor	
à velocidade de rotação do motor nominal	2600 rpm
ISO 14396	37,9 kW / 50,8 HP
ISO 9249 (potência do motor líquida)	36,0 kW / 48,3 HP
N.º de cilindros	4
Diâmetro × curso	86 × 90 mm
Cilindrada	2,09 l
Binário máx./rotação	168 Nm / 1690 rpm
Sistema de arrefecimento	Água
Combustível	Combustível diesel, em conformidade com EN590 Classe 2/Grau D. Capacidade para combustível de parafina (HVO, GTL, BTL), em conformidade com EN 15940:2016

Transmissão

Tipo	Hidrostático
Bombas	2 de caudal variável
Motores hidráulicos	2 de pistões axiais
Qtd. de velocidades	2
Velocidade max. de translação	16 km/h
Travões de estacionamento e trabalho automáticos	

Sistema hidráulico

Tipo	Komatsu CLSS
Bomba hidráulica	Bomba de carretos
Caudal máx. da bomba	62 l/min
Pressão máx. de operação	206 bar
Caudal máx. da bomba - "Super Flow" (opção)	100 l/min

Carregadora

Capacidade de operação (balde de série)	750 kg
com contrapeso adicional	830 kg
Carga de basculamento (balde de série)	1500 kg
Capacidade do balde de série (ISO 7546)	0,40 m^3
Força de escavação do balde (ISO 14397)	1450 daN (1478 kg)
Capacidade de operação com garfos porta paletes	530 kg
Altura máx. de carga com garfos	2765 mm
Alcance máx. com garfos	1565 mm

Peso operativo (aproximado)

Peso operativo, incluindo cabina aberta, operador (75 kg), líquidos, depósito cheio e equipamento de série (sem balde)	2780 kg
Balde de série (1730 mm)	+ 182 kg
Contrapeso adicional	+ 126 kg
Porta dianteira	+ 40 kg

Capacidades fluídos

Depósito de combustível	67 l
Sistema de arrefecimento	9,0 l
Óleo do motor	7,5 l
Sistema hidráulico	27 l
Transmissão final	14,4 l

Meio ambiente

Emissões do motor	Satisfazem plenamente as normas dos gases de escape EU Stage V
Níveis de ruído	
Ruído externo LwA	101 dB(A) (2000/14/EC Stage II)
Ruído nos ouvidos do operador LpA	85 dB(A) (ISO 6396 valores dinâmicos)
Níveis de vibrações (EN 12096:1997)	
Mão/braço	≤ 2,5 m/s^2 (incerteza K = 1,2 m/s^2)
Corpo	≤ 0,5 m/s^2 (incerteza K = 0,2 m/s^2)
Contêm gases de estufa fluorados HFC-134a (GWP 1430). Quantidade de gás 0,7 kg, CO_2 equivalente 1,0 t	

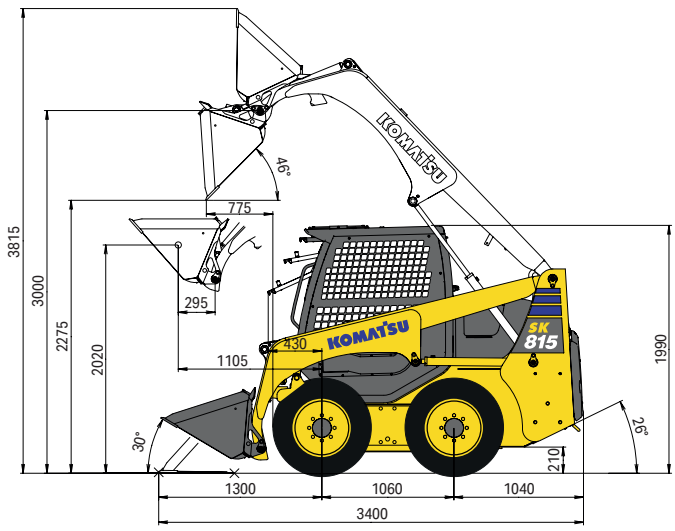

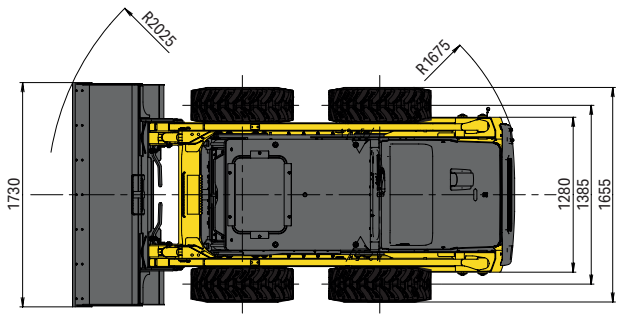

Equipamento de série e opcional

Motor

Motor Komatsu S4D86E-7MFD turbocomprimido, com injeção direta 'common rail'	●
Motor de acordo com a norma EU Stage V	●
Transmissão de 2 velocidades	●
Alternador 12 V / 55 A	●
Baterias 12 V / 80 Ah	●

Sistema hidráulico

Sistema hidráulico CLSS da Komatsu	●
Controlo PPC e pedais para acionar a translação e direção	●
Circuito hidráulico adicional para os acessórios	●
Com flutuação do balde	●
Versão "Super Flow" com válvula principal de 3 elementos (com linha de retorno e ligação elétrica)	○
Linha de retorno adicional para fluxo hidráulico de série	○

Pneus

10-16.5 10PR	●
Pneus de piso estreito 10-16.5 10PR	○
Pneus "heavy duty" 10-16.5 10PR	○
Pneus sólidos 31×10-20	○

Equipamento de segurança

Buzina	●
Alarme de translação sonoro	●
Desconexão da bateria pelo polo negativo	●
Espelhos retrovisores	●
Interruptor de paragem de emergência do motor	●
Sistema de bloqueio duplo para controlos PPC	●
Aviso indicador de cinto de segurança	●
Pirilampo	○
Cabina FOPS de classe 2	○
Acessórios para homologação para estrada	○

Sistema de iluminação LED

2 luzes de trabalho à frente na cabina	●
2 luzes de trabalho traseiras na cabina	○

Cabina

Cabina ROPS/FOPS basculante (classe 2)	●
Assento com suspensão ajustável de luxo com cinto de segurança	●
Barra de segurança com monitor a cores de 3,5" incorporado	●
Pedal de acelerador	●
Alimentação de 12 V	●
Olhal de elevação	○
Porta de correr de abertura superior	○
Janelas laterais de correr	○
Aquecedor	○
Ar condicionado	○

Serviço e manutenção

Linha de combustível de desaeração automática	●
Filtro do ar de elemento duplo, com indicador de colmatação, e auto limpeza	●
Komtrax – Sistema Komatsu de monitorização sem fios (4G)	●

Equipamento de trabalho

Engate rápido mecânico universal	●
Balde 1730 mm com ou sem dentes	●
Balde 1580 mm com ou sem dentes	○
Aresta de corte nos dentes	○
Lâmina de corte aparafusada	○
Garfos porta paletes	○

Outro equipamento

Contrapeso	●
Autonivelamento do balde	●
Guarda-lamas	○
Contrapeso adicional modular (6 peças, total 126 kg)	○
Pintura especial	○
Versão TÜV + TBG	○

Mais equipamento a pedido

● equipamento de série
○ equipamento opcional

Esta brochura de especificações poderá incluir acessórios e equipamento opcional não disponíveis na sua área. Consulte o seu distribuidor Komatsu relativamente aos itens que poderá precisar. Materiais e especificações técnicas sujeitos a alterações sem aviso prévio.

O seu parceiro Komatsu:

Distribuidor exclusivo em Portugal:

cimertex

PORTO LISBOA LEIRIA ALJUSTREL MADEIRA

N.º verde: 800 205 577 (Chamada Grátis)

cimertex@cimertex.pt

KOMATSU

komatsu.eu

© 2026 Komatsu Europe International N.V. All rights reserved. Printed in Europe. WPTSS10700-06 04/2026