KOMATSU

CK50-8



Mini-pá carregadora de rastos

Potência do motor
53,7 kW / 72,0 HP @ 2500 rpm

Peso operativo
5290 kg

Capacidade de operação
Balde de série (0,45 m^3): 1630 kg
Balde de "perfil profundo" (0,50 m^3): 1490 kg

CK50-8





Potência do motor
53,7 kW / 72,0 HP @ 2500 rpm

Peso operativo
5290 kg

Capacidade de operação
1630 kg Balde de série (0,45 m^3)
1490 kg Balde de "perfil profundo" (0,50 m^3)

Sistema hidráulico líder do mercado para um

manuseamento potente dos acessórios

Flexibilidade no local de trabalho

- Estabilidade excecional com uma capacidade de operação superior a 1,6 toneladas
- Operação fácil com ride control, regresso à escavação, autonivelamento e três modos de condução, incluindo o controlo de baixa velocidade
- Maior eficiência com uma bomba de pistões axiais para o equipamento de trabalho
- Maior força de arranque com um braço da carregadora redesenhado e linhas de alívio da pressão para o equipamento de trabalho e do sistema hidráulico auxiliar

Potente e amigo do ambiente

- Total conformidade com as normas EU Stage V com a utilização de um filtro de partículas diesel
- Força de tração, força de arranque do balde, altura à cavilha e força de elevação todas ao mais alto nível desta classe

A segurança em primeiro lugar

- Maior visibilidade com uma câmara retrovisora
- Maior segurança com o Sistema de Deteção de Pessoas (opcional)
- Conformidade com as normas de segurança mais recentes, incluindo EN474 e ISO19014
- Sistema de iluminação LED
- Proteção superior FOPS nível 2 (opcional)
- Interruptor de paragem de emergência do motor
- Aviso indicador de cinto de segurança
- Sistema antirroubo via bloqueio com palavra-passe no monitor

Komtrax

- Sistema Komatsu de monitorização sem fios
- Comunicações móveis 4G
- Visualização de códigos de erro
- Antena integrada de comunicação

Conforto do operador

- Cabina larga com ar condicionado opcional e uma porta de correr para cima assistida por mola a gás
- Uma consola do operador suspensa e um assento de suspensão pneumática totalmente ajustável fornecem o máximo conforto para o operador
- Cabina pressurizada para manter um ambiente limpo para o operador
- Monitor de ecrã tátil de alta resolução multifunções com um ecrã de 5 polegadas e alavancas de comando EPC
- Pormenores como um carregador USB e um rádio Bluetooth® contribuem ainda mais para a conveniência do operador

Versatilidade total

- Controlo proporcional do fluxo dos acessórios mediante uma válvula principal de controlo eletrónico
- Emparelhamento flexível de acessórios com cinco linhas AUX opcionais (três linhas de série)
- Maior desempenho do modo de trabalho com uma bomba HST eletronicamente controlada
- "Super Flow" (com linha de retorno e ligação elétrica) de série

Manutenção simples

- Acesso de manutenção simples através de uma maior área de inspeção e uma cabina com basculamento para trás
- Uma ventoinha reversível de arrefecimento com transmissão hidráulica facilita a limpeza
- Informação de manutenção compreensiva exibida no monitor
- Intervalos de manutenção do óleo do motor de 500 horas

Potente e amigo do ambiente



Motor Komatsu de acordo com a norma EU Stage V

O motor de acordo com a norma EU Stage V da Komatsu é produtivo, fiável e eficiente. Equipado com um filtro de partículas diesel, sem necessidade de um sistema de pós-tratamento SCR, ele fornece emissões muito reduzidas, um impacto ambiental mais reduzido e um desempenho superior. Um longo intervalo de limpeza do filtro de partículas diesel de 6000 horas reduz ainda mais os requisitos de manutenção, ajudando a reduzir os custos de operação e permitindo ao operador trabalhar com toda a tranquilidade.

Alta estabilidade e capacidade de operação

Com um desempenho de primeira classe, a máquina oferece estabilidade, força de tração, altura à cavilha e força de elevação excecionais, além de uma capacidade de operação líder na sua classe superior a 1,6 t. Isto é reforçado por um braço da carregadora redesenhado e linhas de alívio da pressão otimizadas, resultando numa maior força de arranque e num desempenho hidráulico superior para aplicações exigentes.

Elevação na vertical

O design dos braços, com elevação vertical, torna este modelo particularmente adequado para operações de carga/descarga, sobretudo com garfos porta paletes. E graças a este design especial, a CK50-8 mantém o alcance do balde constante durante toda a trajetória. Isto permite cargas de basculamento maiores do que em modelos convencionais, bem como segurança e facilidade de uso acrescidas em trabalho à altura máxima.

Manuseamento potente dos acessórios

Potência extrema, controlo total

O motor e as bombas estão posicionados ao longo do mesmo eixo, assegurando uma distribuição direta da potência, sem que sejam necessárias transmissões por correia laterais. Uma bomba de pistões axiais para o equipamento de trabalho e a bomba HST garantem uma alta eficiência e um desempenho ágil, enquanto que o controlo proporcional do fluxo dos acessórios através de uma válvula principal eletronicamente controlada permite uma operação suave e precisa. Até cinco linhas auxiliares (três de série) permitem o emparelhamento flexível de uma vasta gama de acessórios.



Sistema de controlo do acessório opcional

Concebido para clientes que utilizem vários acessórios hidráulicos com requisitos específicos de fluxo e pressão, este sistema permite a seleção e ajuste simples de parâmetros hidráulicos, incluindo definições de pressão de 150 a 270 bar. Ele garante a configuração ideal dos acessórios, reduz o esforço da máquina, aumenta a eficiência de combustível e minimiza o risco de uma utilização incorreta e de danos em acessórios.

Vários acessórios

Esta máquina permite o uso de uma vasta gama de acessórios, em diferentes locais de trabalho. Esta mini-pá carregadora Komatsu é perfeita para uso diário em propriedades rurais, estaleiros de construção, ambientes industriais, ou portos marítimos, ajudando no trabalho manual com uma versatilidade sem paralelo. A CK50-8 está equipada de série com um sistema hidráulico "Super Flow", que fornece a potência e flexibilidade necessárias para acessórios especializados e aplicações exigentes.





Conforto de primeira classe



Design da cabina centrado no operador

Uma cabina espaçosa, com uma entrada larga e um assento confortável, fornece um nível de conforto sem paralelo nesta classe de máquinas. Concebida com o operador em mente, ela pode ser equipada com um ar condicionado opcional, para assegurar um ambiente de trabalho agradável em todas as condições meteorológicas. Uma porta de correr para cima de grandes dimensões assistida por mola a gás permite um acesso fácil e sem esforço, assim como uma boa visibilidade do acessório.

Ambiente de trabalho confortável e limpo

Uma consola do operador suspensa e um assento de suspensão pneumática totalmente ajustável reduzem significativamente as vibrações. Com o mais baixo nível de ruído dentro da cabina na indústria, o ambiente de trabalho é excecionalmente silencioso e confortável. Tal proporciona o máximo conforto, mesmo durante longas horas de trabalho. A cabina pressurizada ajuda a manter um ambiente limpo e isento de poeira.

Sistema de monitorização totalmente redesenhado

Um monitor de ecrã tátil de alta resolução multifunções com um ecrã de 5 polegadas está integrado na barra de segurança e é complementado por alavancas de comando EPC precisas para um manuseamento da máquina suave e preciso. Alertas e dados úteis, tais como registos de operação, definições da máquina e informação de manutenção, são facilmente acessíveis. Funcionalidades como um carregador USB e um rádio Bluetooth® contribuem ainda mais para o conforto do operador.


KOMATSU
CK
50
100

Sistemas de assistência ao operador



Maior eficiência

Graças a uma variedade de funções de assistência, acessíveis através do sistema de monitor, a CK50-8 oferece os mais altos níveis de eficiência e uma maior precisão em todos os tipos de trabalho.

Gestão versátil dos acessórios

Os controlos das linhas auxiliares fornecem uma gestão altamente versátil dos acessórios, oferecendo um controlo proporcional do fluxo de 40 a 80 l/min e operação ON/OFF de 100 a 140 l/min através de um botão dedicado do joystick. Isto garante uma operação fácil e eficiente com uma vasta gama de acessórios hidráulicos.

Funções avançadas de controlo do balde

A função de regresso à escavação permite ao balde regressar automaticamente para um ângulo de escavação predefinido, reduzindo ajustes manuais repetitivos durante ciclos de carregamento. A função de abanar o balde fornece oscilações controladas do balde, tornando mais fácil remover material acumulado ou espalhar pedras e saibro de modo uniforme. A função de autonivelamento ajusta automaticamente a posição do balde em relação ao solo com base na altura de elevação, ajudando a evitar o derramamento de material e assegurando resultados de terraplanagem consistentes.

Várias velocidades de translação

O controlo de baixa velocidade permite ao operador selecionar de entre 20 velocidades de translação diferentes entre 0 e 4 km/h em passos proporcionais, fornecendo um controlo preciso através do interruptor giratório do joystick esquerdo. Está igualmente disponível um sistema de cruise control para manter uma baixa velocidade constante durante a operação. A sensibilidade pode ser ajustada para ir de encontro às preferências do operador e aos requisitos do trabalho, enquanto que um o ride control aumenta o conforto durante a translação, ao reduzir a pressão nos cilindros de elevação do braço da carregadora, sendo ativado a partir dos 6 km/h.



Mais produtividade

O Komtrax transforma dados telemáticos em conhecimentos práticos para a sua frota e equipamento, permitindo ao seu negócio tomar decisões bem informadas e com base em dados. Ao criar uma rede de apoio bem integrada, o Komtrax possibilita uma manutenção proativa e preventiva para minimizar imobilizações e facilitar o máximo rendimento da máquina.

O Komtrax permite-lhe verificar o estado do seu equipamento em qualquer altura e a partir de qualquer dispositivo, mantendo-o conetado onde quer que esteja. Ele fornece um rastreamento preciso da localização com delimitação geográfica, juntamente com informações claras sobre o estado da máquina, as necessidades de manutenção e quaisquer avisos ou erros. A configuração de uma palavra-passe para o motor adiciona uma camada extra de segurança para evitar uma utilização não autorizada.

Manutenção simples

Fácil acesso a pontos de inspeção

A informação de manutenção é convenientemente exibida no ecrã de 5 polegadas integrado na barra de segurança. As verificações e a manutenção de rotina podem ser realizadas através da simples abertura de um capô traseiro, que oferece uma área de inspeção de maiores dimensões e permite ao utilizador limpar o radiador inclinável. Um intervalo de lubrificação de 250 horas e o facto de não ser necessário um sistema de pós-tratamento SCR ajudam a reduzir a frequência de serviços de manutenção e os custos de operação.



Cabina basculante

Para um serviço de manutenção extra, a cabina basculante para trás oferece um acesso completo à transmissão e aos componentes principais do sistema hidráulico otimizado, o que reduz os tempos de paragem e os custos de manutenção.

Ventoinha de radiador reversível

Pode proceder-se à fácil limpeza do radiador através da utilização da ventoinha de arrefecimento reversível e de acionamento hidráulico, com um toque no painel do monitor. Esta limpeza reduz o consumo de combustível e aumenta o rendimento global da máquina.



Fácil acesso aos pontos de manutenção diária



A cabina basculante pode ser elevada em poucos minutos, permitindo um acesso fácil à válvula principal e a componentes hidráulicos essenciais

A segurança em primeiro lugar







Segurança do operador

Um moderno sistema de iluminação LED fornece uma visibilidade excelente em condições de fraca iluminação, enquanto que uma proteção superior FOPS Nível 2 opcional oferece proteção adicional contra a queda de objetos em ambientes exigentes. Características de segurança adicionais incluem um interruptor de paragem de emergência do motor e um indicador de aviso do cinto de segurança, para encorajar a sua utilização por parte do operador.

Proteção da máquina

A máquina foi concebida em conformidade com as normas de segurança mais recentes, incluindo EN474 e ISO 19014, garantindo assim um elevado nível de segurança e fiabilidade operacionais. Um sistema antirroubo com proteção por palavra-passe através do monitor ajuda a proteger a máquina contra um acesso não autorizado.

Kit antipoeira (opcional)

Está disponível um pacote adicional e opcional de proteção contra poeiras para aumentar a durabilidade da máquina em condições de trabalho difíceis. Ele inclui uma cobertura protetora para a tubagem hidráulica entre a roda motriz e a estrutura, uma cobertura protetora entre a cabina e a estrutura e uma junta entre a cabina e a estrutura traseira. Estas medidas ajudam a evitar a entrada de poeira e lama na estrutura da máquina, reduzindo assim o risco de danos e desgaste na tubagem. O pacote mantém igualmente a área da bomba hidráulica por baixo da cabina mais limpa.

Câmara retrovisora

A máquina está equipada de série com uma câmara retrovisora de alta definição, que oferece uma visibilidade clara da área atrás da máquina. O sistema de câmara digital exibe a imagem no monitor de 5 polegadas e é automaticamente ativado quando a mudança de marcha-atrás é engatada, contribuindo para manobras mais seguras em locais de trabalho apertados ou movimentados.

Sistema de deteção de pessoas (opcional)

Está disponível uma câmara de deteção de pessoas opcional para uma maior segurança. Este sistema deteta a presença de pessoas à volta da máquina e ativa um alarme sonoro, ajudando assim a minimizar o risco de acidentes e garantindo a máxima segurança operacional.

Especificações técnicas

Motor

Modelo	Komatsu S4D98E-6N1FE
Tipo	Injeção direta 'Common Rail', arrefecido a água, com controlo de emissões, turbocomprimido, pós-arrefecido, diesel
Potência do motor	
à velocidade de rotação do motor nominal	2500 rpm
ISO 14396	53,7 kW / 72,0 HP
ISO 9249 (potência do motor líquida)	52,3 kW / 70,1 HP
N.º de cilindros	4
Diâmetro × curso	98 × 110 mm
Cilindrada	3,32 l
Binário máx. / rotação	280 Nm / 1625 rpm
Sistema de arrefecimento	Água
Combustível	Combustível diesel, em conformidade com EN590 Classe 2/Grau D. Capacidade para combustível de parafina (HVO, GTL, BTL), em conformidade com EN 15940:2016

Transmissão

Tipo	Hidrostático
Bombas	2 de caudal variável
Motores hidráulicos	2 de pistões axiais
Qtd. de velocidades	2
Velocidade max. de translação	12,1 km/h
Velocidade de resposta dos rastos ajustável eletronicamente com 3 modos selecionáveis (lento, médio, rápido)	

Sistema hidráulico

Tipo	Komatsu CLSS
Bomba hidráulica	Pistões axiais
Caudal máx. da bomba	80 l/min
Pressão máx. de operação	270 bar
Caudal máx. da bomba – "Super Flow"	140 l/min

Peso operativo (aproximado)

Peso operativo, incluindo cabina, operador (75 kg), líquidos, depósito cheio e equipamento de série, ar condicionado, luzes LED traseiras (sem balde)	5070 kg
Balde de série (2030 mm)	+ 221 kg
Balde de "perfil profundo"	+ 245 kg
Garfos porta paletes	+ 188 kg
Lâmina de corte aparafusada	+ 45 kg
Contrapeso adicional	+ 127 kg
Proteção superior FOPS nível 2	+ 81 kg

Carregadora

Balde de série	
Capacidade de operação	1630 kg
com contrapeso adicional	1730 kg
Carga de basculamento	4650 kg
Capacidade do balde de série (ISO 7546)	0,45 m^3
Força de escavação do balde (ISO 14397)	3777 daN (3850 kgf)
Balde de "perfil profundo"	
Capacidade de operação	1490 kg
com contrapeso adicional	1575 kg
Carga de basculamento	4250 kg
Capacidade do balde de série (ISO 7546)	0,50 m^3
Força de escavação do balde (ISO 14397)	3443 daN (3510 kgf)
Força de arranque do cilindro de elevação	3727 daN (3800 kgf)
Capacidade de operação com garfos porta paletes*	1308 kg
Altura máx. de carga com garfos	3150 mm
Alcance máx. com garfos	589 mm

*com contrapeso adicional

Rastos

Largura dos rastos de série (rastos de borracha)	450 mm
Pressão sobre o solo	0,33 kg/cm^2
Força de tração	4910 daN (5007 kgf)
Roletes inferiores (de cada lado)	5
3 roletes de flange dupla	
2 roletes de flange tripla	
Tensionamento dos rastos	Massa lubrificante
Tensionamento dos rastos inclui amortecimento	

Capacidades fluídos

Depósito de combustível	84 l
Sistema de arrefecimento	11 l
Óleo do motor	7,5 l
Sistema hidráulico	60 l
Transmissão final	1 l

Meio ambiente

Emissões do motor	Satisfazem plenamente as normas dos gases de escape EU Stage V
Níveis de ruído	
Ruído externo LwA	103 dB(A) (2000/14/EC Stage II)
Ruído nos ouvidos do operador LpA	79 dB(A) (ISO 6396 valores dinâmicos)
Níveis de vibrações (EN 12096:1997)	
Mão/braço	≤ 2,5 m/s^2 (incerteza K = 1,2 m/s^2)
Corpo	≤ 0,5 m/s^2 (incerteza K = 0,2 m/s^2)
Contêm gases de estufa fluorados HFC-134a (GWP 1430). Quantidade de gás 0,7 kg, CO_2 equivalente 1,0 t.	

Dimensões

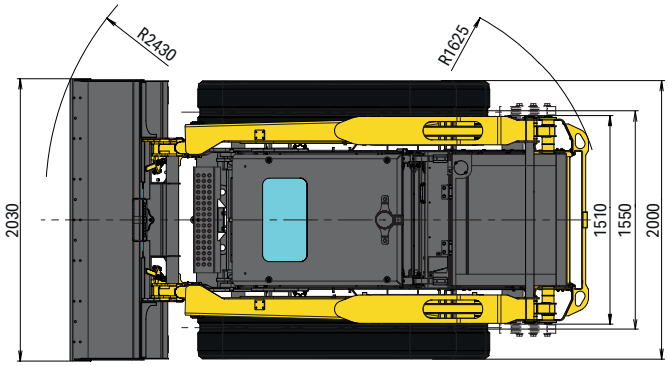
R2430
R1625
2030
1510
1550
2000

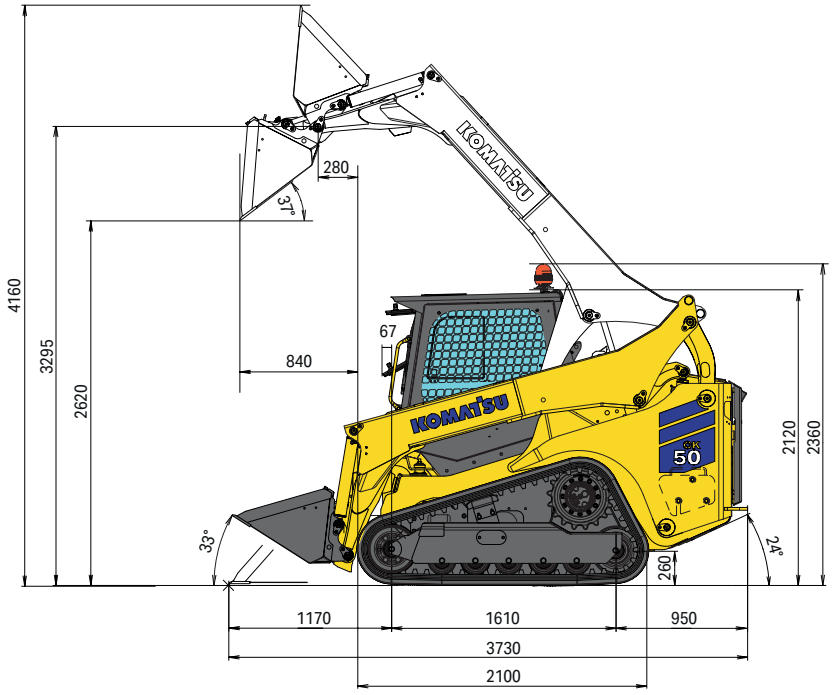
KOMATSU
280
37°
4160
3295
2620
67
840
KOMATSU
CK
50
2120
2360
33°
24°
260
1170
1610
950
3730
2100

Equipamento de série e opcional

Motor

Motor Komatsu S4D98E-6N1FE turbocomprimido, com injeção direta 'Common Rail'	●
Motor de acordo com a norma EU Stage V	●
Sistema EGR refrigerado e filtro de partículas diesel	●
Ventoinha reversível de arrefecimento hidráulica de velocidade variável	●
Alternador 80 A	●
Motor de arranque 3,0 kW	●
Baterias 12 V / 100 Ah	●

Transmissão

Transmissão de 2 velocidades	●
Sistema de controlo de baixa velocidade com função de cruise control	●

Sistema hidráulico

Válvula principal Komatsu de controlo eletrónico	●
Circuito hidráulico adicional para os acessórios	●
Engate rápido mecânico universal	●
Com flutuação do balde	●
Versão "Super Flow" com válvula principal de 3 elementos (com linha de retorno e ligação eléctrica)	●
Ligações auxiliares, 3 linhas (1.ª linha auxiliar) + drenagem para tanque	●
Conetor para acessórios de 14 pinos	●
Fixações para 5 tubos, auxiliar (2.ª linha auxiliar) (baixo fluxo 60 l/min)	○
Predefinição para ligações auxiliares, 5 linhas	○
Controlo do acessório: ligações para linha auxiliar, configuração da pressão, até 270 bar através de uma função dedicada do monitor	○

Rastos

Sapatas de borracha de 450 mm	●

Sistema de iluminação LED

2 luzes de trabalho dianteiras	●
2 luzes dianteiras no braço da carregadora	○
2 luzes traseiras na estrutura	●
2 luzes de trabalho traseiras	○

Cabina

Cabina basculante ROPS (ISO 3471) / OPG (ISO 10262) nível 1 pressurizada com aquecimento, barra de segurança com ecrã tátil de 5" incorporado, porta de correr para cima e limpa-vidros dianteiro	●
Assento de suspensão pneumática ajustável com cinto de segurança de 2 pontos (2")	●
Sistema de monitor incluindo: - Exibição do consumo instantâneo de combustível - Registos semanais e mensais de consumo de combustível - Eco-guia - Menu de manutenção - Menu de serviço - Luz de aviso do cinto de segurança - Palavra-passe de bloqueio do motor - Caudal e pressão - Barra de controlo de baixa velocidade - Rádio com ecrã tátil integrado	●
Pedal do acelerador e alavancas EPC	●
Alimentação de 12 V interno	●
Rádio DAB+ com Bluetooth® e porta USB (tipo A)	●
Porta USB (tipo A-C)	●
Ar condicionado	○
Cabina somente com aquecedor	○
Janelas laterais de correr	○

Equipamento de segurança

Alarme marcha atrás	●
Buzina	●
Corta corrente principal à bateria	●
Câmara retrovisora	●
Câmara retrovisora com sistema de deteção de pessoas	○
Pirilampo	○
Luz verde para cinto de segurança apertado	○
Acessórios para homologação para estrada	○
Espelhos retrovisores	○
Proteção superior FOPS nível 2	○
Proteção adicional contra poeira e lamas	○

Serviço e manutenção

Komtrax – Sistema Komatsu de monitorização sem fios (4G)	●
Cabina basculante para trás	●

Acessórios

Balde de série (2030 mm, 0,45 m^3)	●
Balde de "perfil profundo" (2030 mm, 0,50 m^3)	○
Aresta de corte nos dentes	○
Lâmina de corte aparafusada	○
Dentes do balde	○
Garfos porta paletes	○

Outro equipamento

Função de autonivelamento do balde	●
Função de regresso à escavação	●
3 modos de condução	●
Função de abanar o balde	●
Baixa velocidade	●
Olhais de elevação	●
Olhais de elevação para a proteção FOPS nível 2 (cabina basculante)	○
Contrapeso adicional modular (6 peças, total 127 kg)	○
LSS (sistema estabilizador de carga)	○

Mais equipamento a pedido

● equipamento de série
○ equipamento opcional

Esta brochura de especificações poderá incluir acessórios e equipamento opcional não disponíveis na sua área. Consulte o seu distribuidor Komatsu relativamente aos itens que poderá precisar.
Materiais e especificações técnicas sujeitos a alterações sem aviso prévio.

O seu parceiro Komatsu:

Distribuidor exclusivo em Portugal:

cimertex

PORTO LISBOA LEIRIA ALJUSTREL MADEIRA

N.º verde: 800 205 577 (Chamada Grátis)

cimertex@cimertex.pt

KOMATSU

komatsu.eu

© 2026 Komatsu Europe International N.V. All rights reserved. Printed in Europe. WPTSS12400-02 09/2026