MHL 340

THE NEW GENERATION



129 kW (Diesel)
110 kW (Elétrico)

29,3 - 32 t

max. 14 m

FUCHS®
A TEREX BRAND

A SUA MÁQUINA.
AS SUAS REGRAS.

FOCUS OPEN 2025
Baden-Württemberg
International Design Award
Special Mention

UM NOVO NÍVEL DE CONFORTO PARA O OPERADOR

Graças às definições do operador ajustáveis individualmente, a máquina pode ser perfeitamente adaptada às preferências pessoais. Desde o comportamento dos comandos até à velocidade – tudo pode ser ajustado com precisão. Ao mesmo tempo, o controlo suave e equilibrado proporciona uma melhor manobrabilidade e uma experiência ainda mais confortável para o operador na cabin**a.**

TECNOLOGIA QUE ESTABELECE NOVOS PADRÕES.

CONFORTO DO OPERADOR

O novo display de operação, otimizado para o utilizador, e a atribuição personalizável dos botões dos joysticks revolucionam a operação e a facilidade de utilização da máquina. O novo conceito de iluminação inclui luzes dianteiras e traseiras redesenhadas e dispõe de uma função Follow-Me-Home para estacionar e sair da máquina com segurança e comodidade.

NOVA TECNOLOGIA DE CÂMARA

O novo sistema de câmaras proporciona uma visibilidade ideal e maior segurança. As câmaras HD de série oferecem uma visão clara de toda a área envolvente, enquanto as câmaras IA opcionais com deteção de pessoas aumentam ainda mais a segurança no local de trabalho.

CIRCUITO FECHADO DE ROTAÇÃO

A bomba hidráulica dedicada do circuito fechado de rotação dá prioridade ao caudal máximo para o mecanismo de rotação, assegurando uma rotação rápida e uma elevada eficiência de combustível.

ACIONAMENTO EFICIENTE

A máquina destaca-se pela elevada eficiência de combustível da sua classe e pela compatibilidade com HVO, permitindo uma operação ecológica, económica e potente. Está também disponível com acionamento elétrico – uma solução flexível e sustentável para diversas aplicações.



TOOL CONTROL

O controlo de ferramentas opcional permite a troca rápida e fácil de vários acessórios. Diferentes ferramentas podem ser configuradas e guardadas no sistema através do display, com caudais e definições de pressão personalizáveis para utilização futura.

15% menos consumo de combustível no modo ECO em comparação com a Série F.*

MAIOR CAPACIDADE DE CARGA

A máquina apresenta agora capacidades de carga ainda superiores, tornando-a mais eficiente e versátil em aplicações exigentes.

ACESSO FACILITADO

Graças à plataforma de manutenção de grandes dimensões e ao acesso ainda mais facilitado a todos os componentes relevantes, as inspeções diárias e as tarefas de manutenção são significativamente mais simples – garantindo a máxima segurança e conforto nas operações do dia a dia. Além disso, a iluminação opcional do compartimento do motor proporciona uma visão clara de todos os componentes essenciais.

* Refere-se ao consumo de combustível em litros por hora e depende, entre outros fatores, da aplicação (ciclo de movimentação), do modo de operação e das condições de funcionamento; pode variar consoante as condições.

MÁXIMA FACILIDADE DE UTILIZAÇÃO. OPERAÇÃO SEM INTERRUPÇÕES.



NOVO DISPLAY DE OPERAÇÃO

O display completamente redesenhado estabelece novos padrões de facilidade de utilização e funcionalidade. Uma interface de utilizador clara e fluxos de trabalho intuitivos tornam a operação da máquina mais eficiente e cómoda.

A visualização em direto integrada da área de trabalho permite acompanhar em tempo real a atividade atual da máquina no ecrã. Desta forma, todo o processo de trabalho permanece sempre sob controlo, para maior segurança.

Os limites de altura e alcance podem ser definidos intuitivamente através do display. Isto melhora a segurança e a precisão, sobretudo em ambientes de trabalho sensíveis.

Os códigos QR digitalizáveis proporcionam também apoio adicional, disponibilizando assistência móvel a qualquer momento. Instruções práticas e dicas úteis podem ser descarregadas diretamente para qualquer smartphone – de forma rápida, simples e em qualquer lugar.

MAIS CONFORTO.
MAIS CONTROLO.

Existem três opções diferentes de joystick à escolha, que podem ser perfeitamente adaptadas às preferências individuais.

Opcionalmente, a configuração dos botões dos joysticks pode ser personalizada de forma rápida e simples através do display. Isto garante um controlo ideal e o máximo conforto.

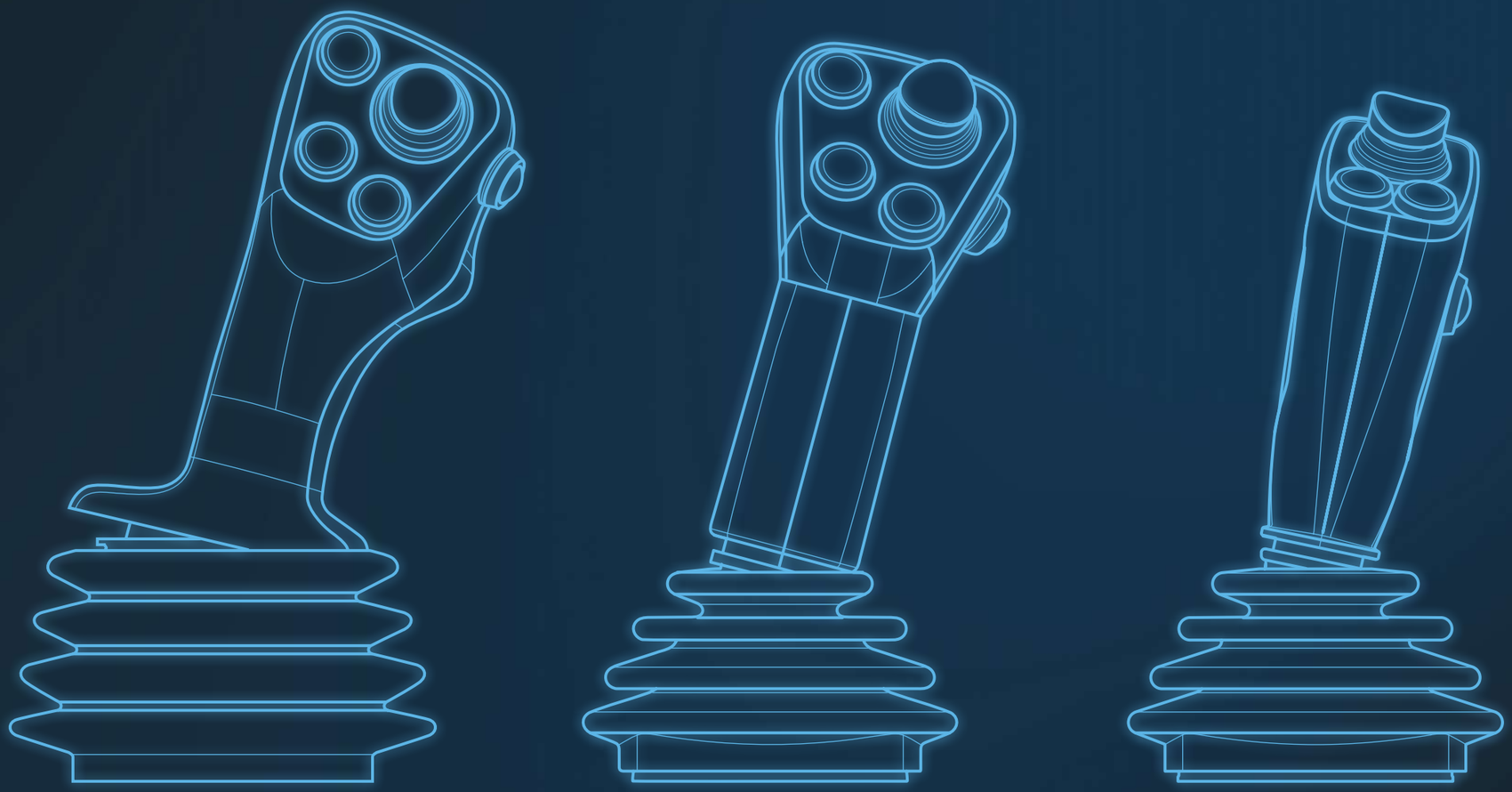

CONECTADA. INTELIGENTE. FIÁVEL.

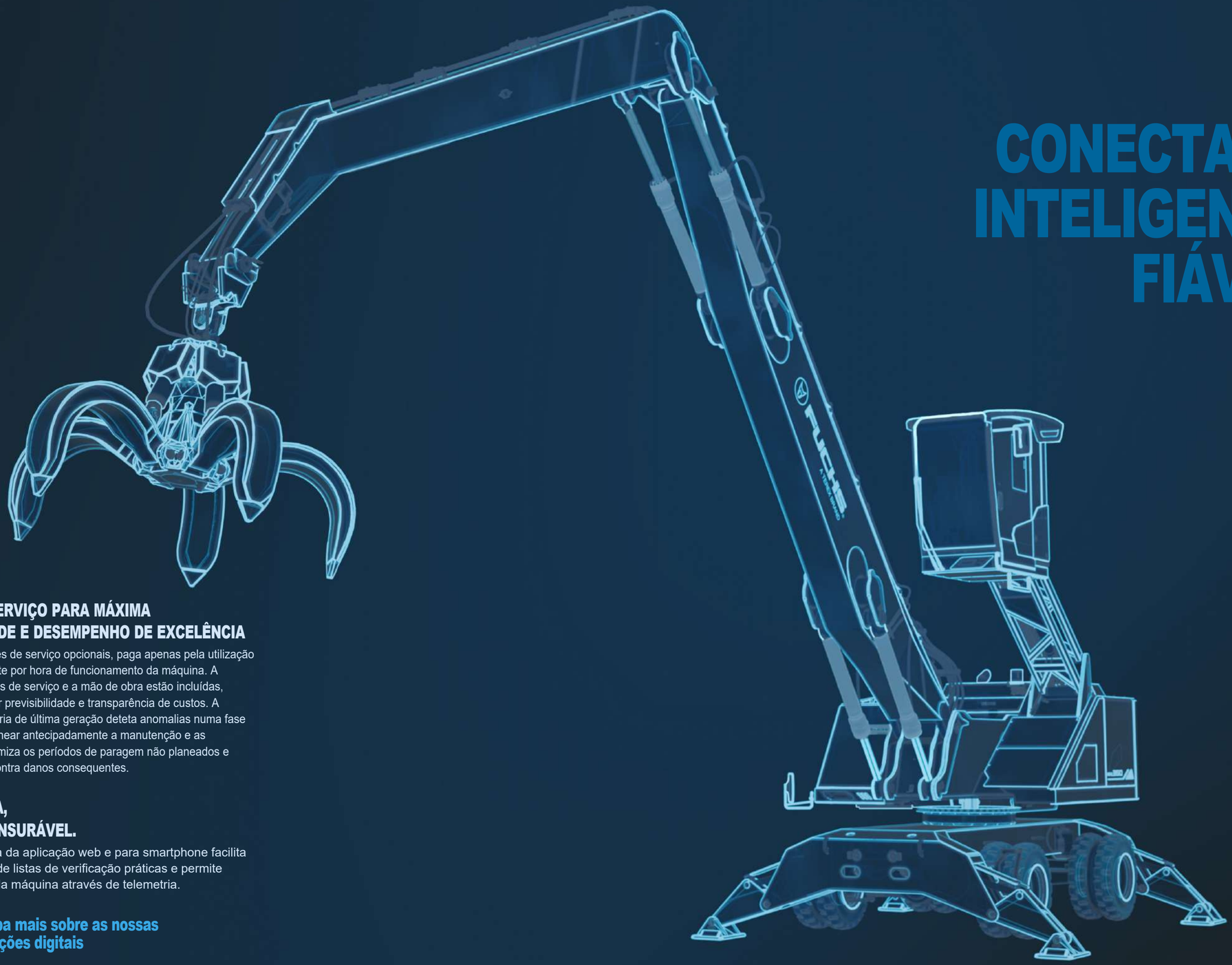

PACOTES DE SERVIÇO PARA MÁXIMA DISPONIBILIDADE E DESEMPENHO DE EXCELÊNCIA

Com os novos pacotes de serviço opcionais, paga apenas pela utilização efetiva – simplesmente por hora de funcionamento da máquina. A manutenção, as peças de serviço e a mão de obra estão incluídas, proporcionando maior previsibilidade e transparência de custos. A tecnologia de telemetria de última geração deteta anomalias numa fase inicial, permitindo planear antecipadamente a manutenção e as reparações. Isto minimiza os períodos de paragem não planeados e protege a máquina contra danos consequentes.

MAIS POTÊNCIA, EFICIÊNCIA MENSURÁVEL.

A versão atualizada da aplicação web e para smartphone facilita o trabalho através de listas de verificação práticas e permite analisar os dados da máquina através de telemetria.

Saiba mais sobre as nossas soluções digitais

DADOS TÉCNICOS

PESO OPERACIONAL SEM ACESSÓRIOS

MHL340 G	29,3-32 t

MOTOR DIESEL	EU STAGE V / U.S. TIER 4	EU STAGE IIIA / U.S. TIER 3
Fabricante e modelo	Deutz TCD 6.1 L6	Deutz TCD 6.1 EDG
Configuração	Motor de 6 cilindros em linha	Motor de 6 cilindros em linha
Funcionamento	Motor diesel de 4 tempos, injeção direta common rail, turbocompressor com intercooler, recirculação controlada dos gases de escape, filtro de partículas diesel com regeneração contínua e catalisador SCR.	Motor diesel de 4 tempos, injeção direta common rail, turbocompressor com intercooler e recirculação controlada dos gases de escape.
Potência do motor	129 kW	129 kW
Velocidade nominal	1800 rpm	1800 rpm
Cilindrada	6,1 l	6,1 l
Sistema de refrigeração	Refrigeração a água e do ar de admissão com velocidade da ventoinha controlada pela temperatura	Refrigeração a água e do ar de admissão com velocidade da ventoinha controlada pela temperatura
Norma de emissões de gases de escape	EU Stage V / U.S. Tier 4	EU Stage IIIA / U.S. Tier 3
Depósito de combustível	406 l Diesel	406 l Diesel
Depósito de DEF / ureia	32 l	

MOTOR ELÉTRICO

Potência	110 kW
Potência total ligada	143 kW
Arranque do motor	Através de arranque suave
Enrolador de cabo opcional	Até 50 metros (outros comprimentos mediante pedido)

SISTEMA ELÉTRICO

Alternador	28 V / 100 A
Tensão de funcionamento	24 V
Bateria	2 × 12 V / 110 Ah / 750 A (de acordo com a EN)
Sistema de iluminação	2 × projetores LED na parte dianteira da máquina, luzes de estacionamento traseiras e luzes de mudança de direção
Equipamento opcional	Gerador de corrente contínua de 13 kW ou 17 kW com monitorização do isolamento

TRANSMISSÃO

	Transmissão hidrostática através de motor de pistões axiais de cilindrada variável e válvulas de travão de deslocação diretamente montadas, caixa de velocidades de 2 velocidades e tração integral
Velocidade de deslocação – 1.ª velocidade	máx. 5 km/h
Velocidade de deslocação – 2.ª velocidade	máx. 18 km/h
Raio de viragem	8,6 m

SISTEMA DE ROTAÇÃO

Coroa de rotação	Coroa de rotação com dentado interior e rolamento de esferas de duas carreiras
Acionamento	Motor de pistões axiais em circuito fechado, engrenagem planetária de 2 estágios com travão multidisco integrado
Velocidade de rotação	0–7,5 rpm, infinitamente variável
Bloqueio de rotação	Acionamento elétrico

DADOS TÉCNICOS

CHASSI

Eixo dianteiro	**Eixo com redução planetária com travão de tambor integrado, montado rigidamente**
Eixo traseiro	**Eixo com redução planetária com travão de tambor integrado, eixo oscilante com bloqueio de oscilação selecionável**
Estabilizadores	Estabilizadores de 4 pontos
Pneus	Pneus de borracha maciça sem anéis intermédios, 10.00-20

TRAVÕES

Travão de serviço	Sistema de travagem hidráulico, atuando nos quatro pares de rodas
Travão de estacionamento	Travão de disco de acionamento elétrico, atuando em ambos os eixos

SISTEMA HIDRÁULICO

Caudal máx. da bomba principal	1x 515 lpm
Pressão máx. de funcionamento	320/360 bar
Pressão máx. da bomba	380 bar
Caudal máx. da bomba de rotação	**134 l/min. Bomba reversível de pistões axiais de cilindrada variável, circuito fechado**
Depósito de óleo hidráulico	358 l

CABINA DO OPERADOR

Cabina	Cabina hidráulica com altura regulável de forma contínua e porta de correr. Estrutura em aço reforçado, insonorizada, com janelas panorâmicas com isolamento térmico para uma excelente visibilidade em toda a envolvente, janela dianteira com estore de rolo e painel de vidro no teto da cabina com estore de correr. Aquecimento e ar condicionado, permutadores de calor separados, filtros de ar novo e de recirculação. Monitor tátil multifunções, suporte para garrafa, clipe para papéis e várias opções de arrumação e fixação. Rádio digital (DAB+, USB, Bluetooth e mãos-livres), estação de carregamento USB de 5 V. Cabina com regulação vertical: altura de visão de 5,6 m
Ar condicionado	Ar condicionado automático. Aquecimento infinitamente variável com ventoinha de 8 velocidades, 7 difusores de ar ajustáveis e 3 difusores de desembaciamento.
Banco do operador	Banco de conforto com suspensão pneumática, apoios de braços/joysticks articulados, cinto de segurança, apoio lombar e encosto de cabeça. Permite trabalhar sem fadiga graças às opções universais de regulação da posição e inclinação do banco e da posição da almofada do assento em relação aos apoios de braços e joysticks.
Monitorização	Monitor multifunções disposto ergonomicamente e sem reflexos. Monitorização e armazenamento automáticos de estados de funcionamento anómalos (por exemplo, todos os filtros de óleo hidráulico, temperatura do óleo hidráulico – temperatura do líquido de refrigeração e do ar de admissão – carga do filtro de partículas diesel, direção), com aviso visual e sonoro. Possibilidade de diagnóstico dos sensores individuais através do monitor multifunções. Câmara traseira e lateral direita com monitor separado.

	EU STAGE V / U.S. TIER 4	EU STAGE IIIA / U.S. TIER 3
Nível de ruído	Nível de potência sonora (ambiente) de acordo com a Diretiva 2000/14/EG L_{WA} 99,5 dB(A) (medido) L_{WA} 102 dB(A) (garantido) Nível de pressão sonora (no interior da cabina) de acordo com a norma ISO 6396 L_{pA} 67 dB(A)	Nível de potência sonora (ambiente) de acordo com a Diretiva 2000/14/EG L_{WA} 101,7 dB(A) (medido) L_{WA} 102 dB(A) (garantido) Nível de pressão sonora (no interior da cabina) de acordo com a norma ISO 6396 L_{pA} 70 dB(A)
Vibrações	Valor eficaz ponderado da aceleração dos membros superiores: inferior a 2.5 m/s² (98 in/s²) Valor eficaz ponderado da aceleração para o banco e os pés: inferior a 0.5 m/s² (20 in/s²)	Valor eficaz ponderado da aceleração dos membros superiores: inferior a 2.5 m/s² (98 in/s²) Valor eficaz ponderado da aceleração para o banco e os pés: inferior a 0.5 m/s² (20 in/s²)

Certificado de acordo com os regulamentos CE

EQUIPAMENTO

MOTOR	De série	Opcional
Norma de emissões EU Stage V / motor de 6 cilindros / Deutz	●	
Versão EDG (EU Stage IIIA/U.S. Tier 3)		●
Motor elétrico		●
EQUIPAMENTO DE CARGA		
Equipamento de carga com alcance de 13,0 m	●	
Equipamento de carga com alcance de 14,0 m		●
Equipamento de carga com braço universal, alcance de 12,5 m		●
Dispositivo de aviso de sobrecarga (para operação com gancho de elevação)	●	
Sistema de filtragem para acessórios		●
Sistema de amortecimento do cilindro da lança (acumulador de pistão)		●
Dispositivo de proteção, tomada magnética		●
Proteção do braço		●
CHASSI		
Chassi com estabilizadores de 4 pontos	●	
Caixa de velocidades de 2 velocidades	●	
Pneus duplos – borracha maciça sem anel intermédio 10.00-20	●	
Pneus duplos – borracha maciça com anel intermédio 10.00-20		●
Caixa de velocidades Power Shift		●
Sistema de lubrificação central do chassi – manual (ponto de lubrificação central para pontos de difícil acesso)		●
Sistema de lubrificação central do chassi – automático (ponto de lubrificação central para pontos de difícil acesso)		●
Sistema de lubrificação central do chassi – automático, com estabilizadores de 4 pontos controláveis individualmente (ponto de lubrificação central para pontos de difícil acesso)		●
Estabilizadores de 4 pontos controláveis individualmente		●
Degrau adicional na traseira do chassi (eixo traseiro)		●
Degrau adicional na frente do chassi (eixo dianteiro)		●
Cor de série	●	
Uma cor (em vez do azul TEREX | Fuchs), o chassi, a estrutura superior e a estrutura da cabina permanecem em cinzento grafite		●
ESTRUTURA SUPERIOR		
Terminais de bateria externos		●
Ventoinha reversível para óleo hidráulico, água e intercooler		●
Gerador de 13 kW		●
Gerador de 17 kW		●
Óleo hidráulico RENOLIN (primeiro enchimento)	●	
Óleo hidráulico biodegradável KLEENOIL ECO HLP46 (primeiro enchimento)		●
Óleo hidráulico RENOLIN XTREM TEMP (primeiro enchimento)		●
Pré-aquecimento do motor 120 V		●
Pré-aquecimento do motor 230 V		●
Pré-aquecimento do óleo hidráulico 120 V		●
Pré-aquecimento do óleo hidráulico 230 V		●
Sistema integrado de abastecimento (incluindo corte automático e mangueira de abastecimento)		●
Caixa divisora com preparação para gerador		●
Pré-filtro ciclónico ativo (Top Air)		●

EQUIPAMENTO

CABINA DO OPERADOR	De série	Opcional
Banco de conforto com suspensão pneumática	●	
Banco de conforto com suspensão pneumática, incluindo aquecimento do banco e climatização passiva (almofada de carvão ativado)		●
Banco premium do operador com suspensão pneumática de baixa frequência, incluindo climatização ativa do banco (ventilação/arrefecimento e aquecimento) e regulação ampliada da posição do banco		●
Cabina de série (construção em aço reforçado + porta de correr) com vidro de série, vidro de segurança de uma camada (ESG)	●	
Comando ISO	●	
Conjunto de joysticks 1	●	
Conjunto de joysticks 2		●
Conjunto de joysticks 3		●
Direção por joystick	●	
Definições individuais do operador		●
Volante		●
Aquecimento auxiliar, incluindo temporizador		●
Proteção superior para o teto da cabina (FOPS)		●
Proteção dianteira e superior para a cabina (não montada) (FOPS & Proteção Frontal)		●
Passadiço da cabina, incluindo escada de acesso (não montado)		●
Cabina com vidro resistente à penetração na parte dianteira e superior (classificação P5A)		●
Cabina com vidro resistente à penetração na parte dianteira, superior e janela lateral direita (classificação P5A)		●
Cabina com vidro à prova de bala na parte dianteira e superior (classe de proteção P8B)		●
Cabina com vidro à prova de bala na parte dianteira, superior e janela lateral direita (classificação P8B)		●
Extintor de pó com suporte no interior da cabina		●
Conversor de tensão 12 V (incl. cabo flexível de 2,5 m)		●
Dispositivo de lavagem para janela de teto ampliada		●
Dispositivo de lavagem para janela de teto (apenas para cabina P8B)		●
Tomada de 12 V/isqueiro		●
SISTEMAS DE ASSISTÊNCIA		
Câmara com deteção de pessoas		●
Limitação de altura e alcance		●
Dispositivo de corte por sobrecarga		●
Câmara do braço de carga		●
Controlo de implementos		●
Alarme de deslocação, luz de aviso intermitente com sinal acústico		●
ILUMINAÇÃO		
Pacote de iluminação 2, LED de série (frente da cabina, esquerda e direita)	●	
Pacote de iluminação 1, Power LED (centro do braço)		●
Pacote de iluminação 2, Power LED (frente da cabina, esquerda e direita)		●
Pacote de iluminação 3, Power LED (traseira da cabina, esquerda)		●
Pacote de iluminação 4, Power LED (estrutura superior, entre os cilindros de elevação)		●
Pacote de iluminação 6 (compartimento do motor)		●
Proteção das luzes dianteiras e dos indicadores de direção		●

DIMENSÕES

Vista lateral
(Todas as dimensões em mm)

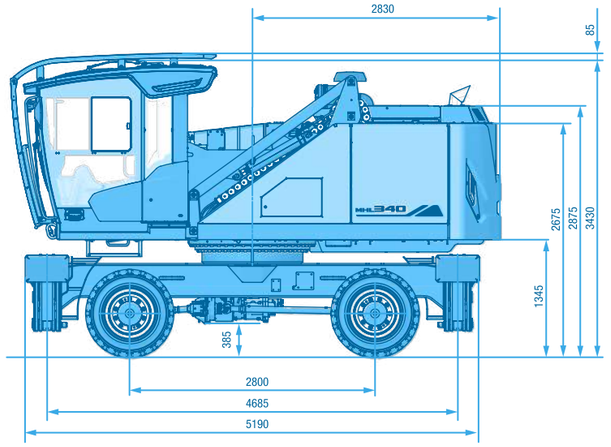

Vista frontal
(Todas as dimensões em mm)

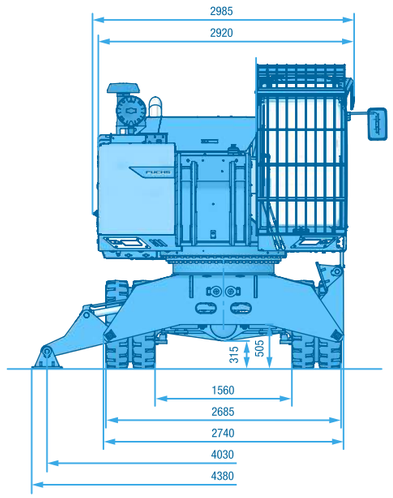

DIMENSÕES DE TRANSPORTE

Vista lateral
(Todas as dimensões em mm)

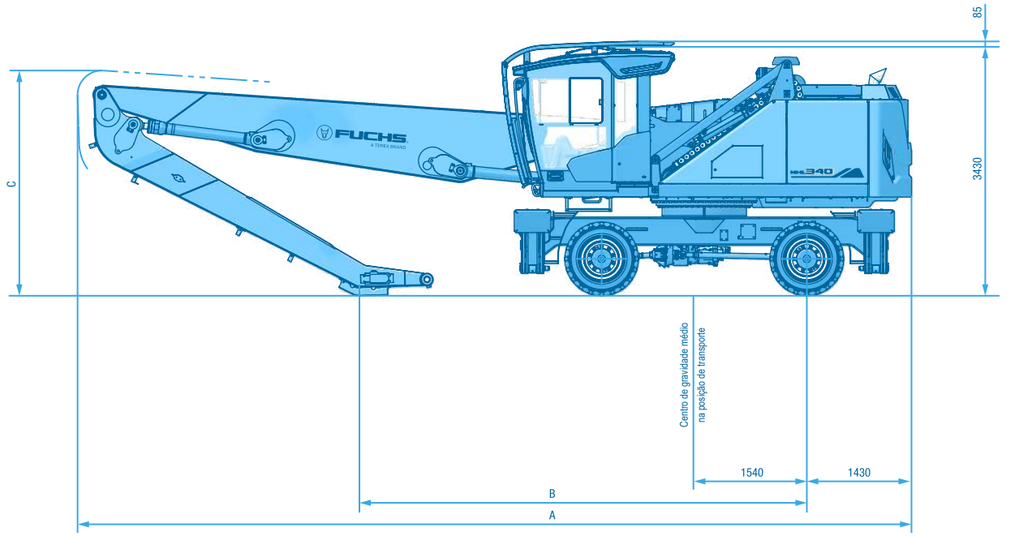

	13 m	14 m	12.5 m*
A	11480 mm	11470 mm	11480 mm
B	6105 mm	5435 mm	6245 mm
C	3110 mm	3210 mm	3110 mm

*Braço multifunções

DIMENSÕES FQC

Vista lateral
(Todas as dimensões em mm)

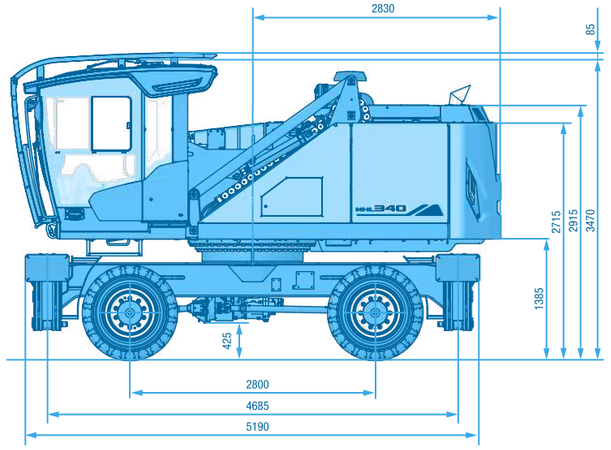

Vista frontal
(Todas as dimensões em mm)

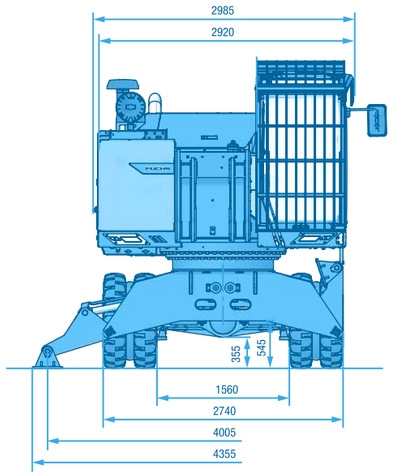

DIMENSÕES DE TRANSPORTE FQC

Vista lateral
(Todas as dimensões em mm)

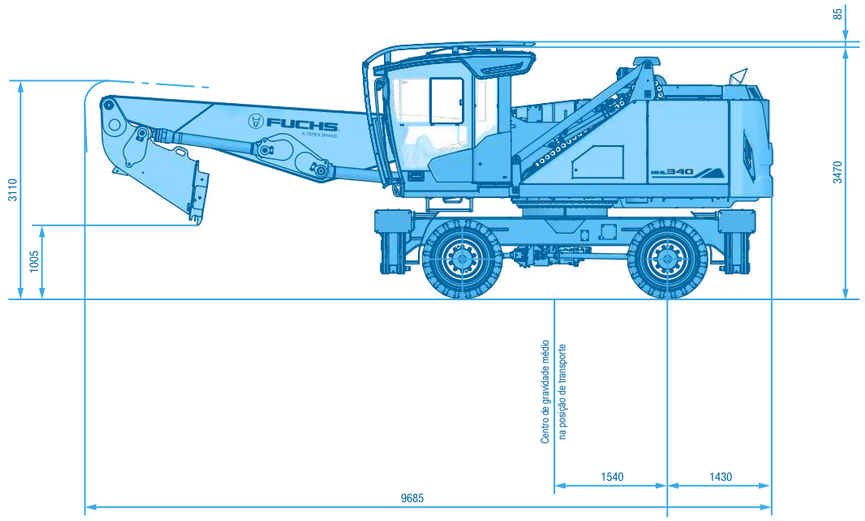

DIMENSÕES

EQUIPAMENTO DE CARGA COM ALCANCE ATÉ 13 M

LANÇA : 7.2 M | BRAÇO : 5.1 M | GARRA : 0.6 M³ ABERTA

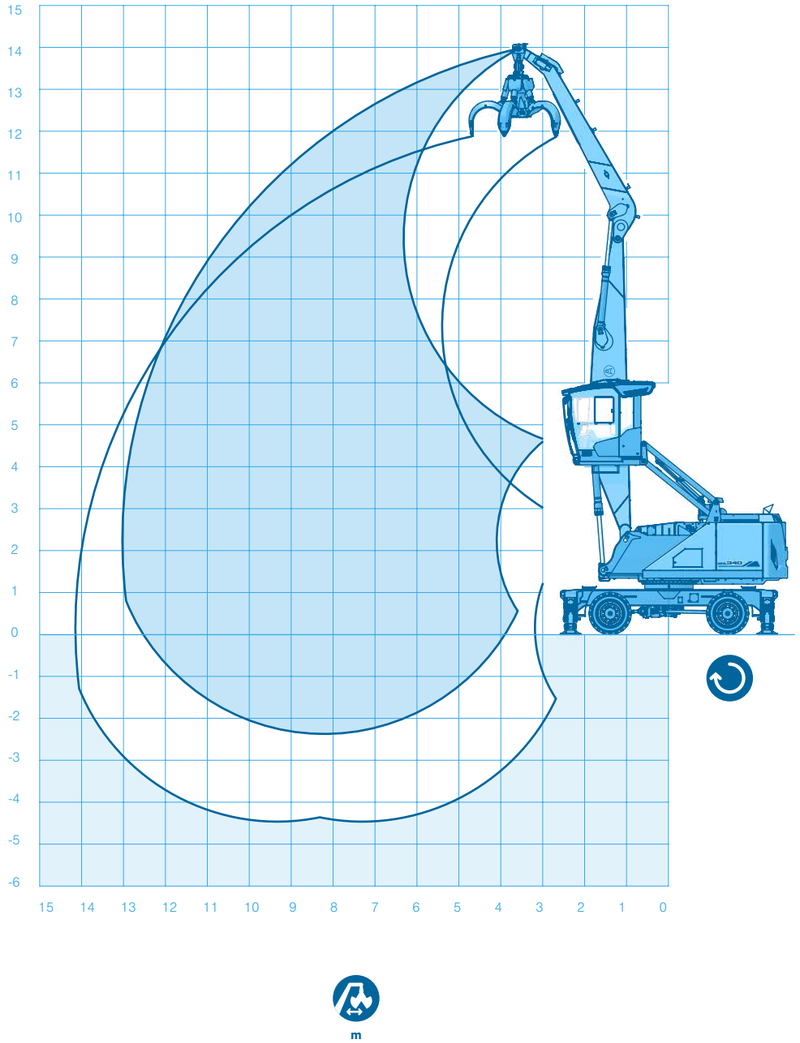

CAPACIDADE DE ELEVAÇÃO

EQUIPAMENTO DE CARGA: LANÇA 7.2 M, BRAÇO 5.1 M

Altura m	Chassis com estabilizadores	Alcance em m					
		4.5	6	7.5	9	10.5	12
13.5		(6.1°) 6.1° (6.1°)					
12			(6.6°) 6.6° (6.6°)	(4.7°) 4.7° (4.7°)			
10.5				(5.9) 6.6° (6.6°)	(4.3) 4.8° (4.8°)		
9				(5.9) 7.7° (7.7°)	(4.3) 6.5° (6.5°)	(3.3) 4.1° (4.1°)	
7.5			(8.3) 9.0° (9.0°)	(5.8) 8.3° (8.3°)	(4.3) 6.5 (7.2°)	(3.3) 5.0 (5.9°)	
6			(7.9) 10.5° (10.5°)	(5.6) 8.5 (8.6°)	(4.2) 6.4 (7.4°)	(3.2) 5.0 (6.2)	(2.5) 4.0 (4.1°)
4.5		(11.6) 15.8° (15.8°)	(7.4) 11.5° (11.5°)	(5.3) 8.2 (9.1°)	(4.0) 6.2 (7.6°)	(3.1) 4.9 (6.0)	(2.5) 4.0 (4.9)
3		(10.2) 16.0 (16.0)	(6.8) 11.0 (12.4°)	(4.9) 7.8 (9.5°)	(3.8) 6.0 (7.5)	(3.0) 4.8 (5.9)	(2.4) 3.9 (4.8)
1.5		(5.1°) 5.1° (5.1°)	(6.3) 10.4 (12.7°)	(4.6) 7.5 (9.5)	(3.6) 5.8 (7.3)	(2.9) 4.6 (5.8)	(2.4) 3.8 (4.8)
0		(4.7°) 4.7° (4.7°)	(5.9) 10.1 (12.0°)	(4.4) 7.3 (9.2°)	(3.5) 5.6 (7.1)	(2.8) 4.6 (5.7)	(2.4) 3.8 (4.6°)
-1.5			(5.8) 10.0 (10.3°)	(4.3) 7.2 (8.2°)	(3.4) 5.6 (6.6°)	(2.8) 4.5 (5.2°)	
							alcance máx. 13 m
2.2							(2.1) 2.6° (2.6°)

Acessórios recomendados mediante pedido

Altura | Alcance | Centro de rotação | Apoiado em 4 pontos | Não apoiado

Os valores de capacidade de carga são indicados em toneladas (t). De acordo com a ISO 10567, os valores representam 75% da carga estática de basculamento ou 87% da capacidade hidráulica de elevação (assinalada com °). Em terreno firme, sólido e nivelado, os valores aplicam-se a uma amplitude de rotação de 360°. Os valores (...) aplicam-se na direção longitudinal do chassi. Os pesos de quaisquer equipamentos de movimentação de carga instalados (garras, ganchos de carga, etc.) devem ser deduzidos dos valores de capacidade de carga. Deve ser respeitada a capacidade de carga admissível do equipamento de movimentação de carga. Para operações de elevação, de acordo com a EN 474-5, são necessárias válvulas de retenção de carga nos cilindros da lança e do braço, um dispositivo de aviso de sobrecarga e a tabela de cargas na cabina. As operações de elevação só podem ser realizadas com a máquina devidamente apoiada em terreno nivelado.

DIMENSÕES

EQUIPAMENTO DE CARGA COM ALCANCE ATÉ 14 M

LANÇA : 7.2 M | BRAÇO : 6.2 M | GARRA: 0.6 M³ ABERTA

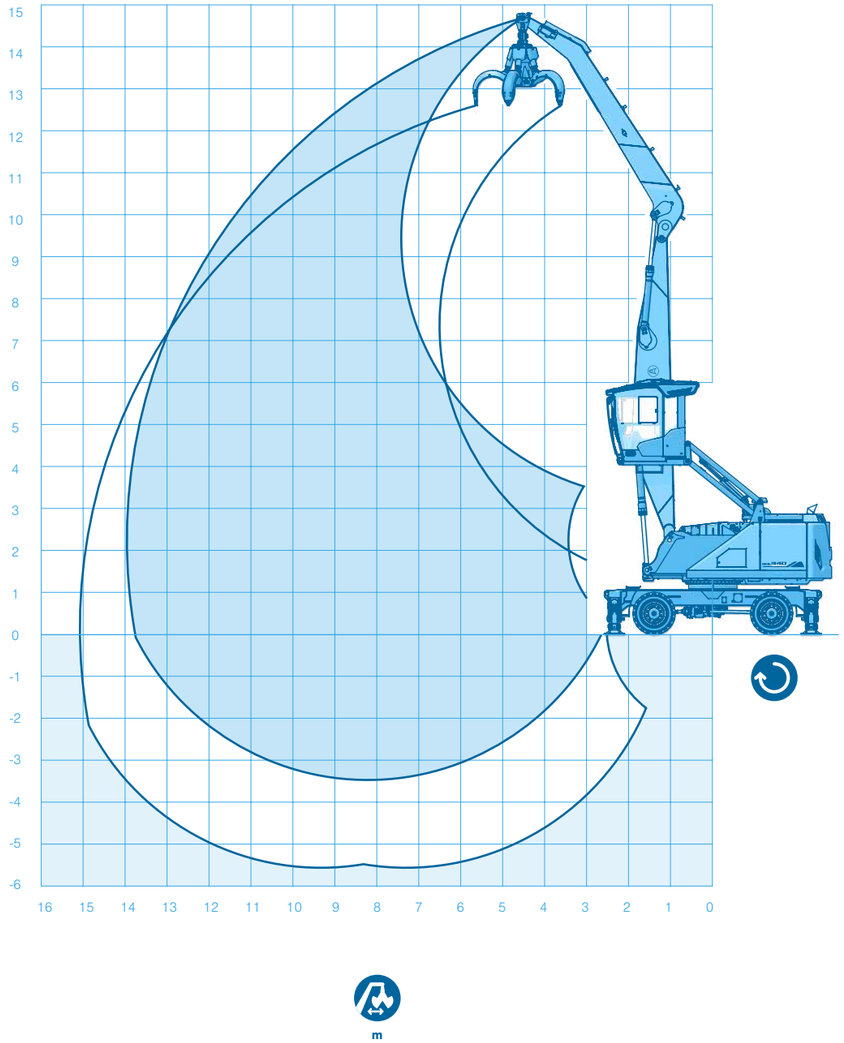

CAPACIDADE DE ELEVAÇÃO

EQUIPAMENTO DE CARGA: LANÇA 7.2 M, BRAÇO 6.2 M

Altura m	Chassis com estabilizadores	Alcance em m						
		4.5	6	7.5	9	10.5	12	13.5
13.5			(4.9°) 4.9° (4.9°)					
12				(5.0°) 5.0° (5.0°)	(3.5°) 3.5° (3.5°)			
10.5				(5.8°) 5.8° (5.8°)	(4.4) 4.9° (4.9°)	(3.2°) 3.2° (3.2°)		
9				(6.1) 6.4° (6.4°)	(4.4) 5.7° (5.7°)	(3.3) 4.6° (4.6°)	(2.3°) 2.3° (2.3°)	
7.5				(6.0) 7.0° (7.0°)	(4.3) 6.5° (6.5°)	(3.3) 5.1 (5.5°)	(2.5) 3.7° (3.7°)	
6				(5.7) 7.8° (7.8°)	(4.2) 6.4 (6.7°)	(3.2) 5.0 (5.9°)	(2.5) 3.9 (4.7°)	
4.5			(7.8) 10.1° (10.1°)	(5.4) 8.3° (8.3°)	(4.0) 6.2 (7.0°)	(3.1) 4.8 (6.0)	(2.4) 3.9 (4.8)	(1.9) 2.7° (2.7°)
3		(11.0) 16.0° (16.0°)	(7.0) 11.3° (11.3°)	(5.0) 7.9 (8.8°)	(3.7) 5.9 (7.2°)	(2.9) 4.7 (5.8)	(2.3) 3.8 (4.7)	(1.9) 3.1 (3.3°)
1.5		(9.4) 12.0° (12.0°)	(6.3) 10.5 (12.1°)	(4.6) 7.5 (9.2°)	(3.5) 5.7 (7.2)	(2.7) 4.5 (5.7)	(2.2) 3.7 (4.6)	(1.8) 3.1 (3.5°)
0		(6.2°) 6.2° (6.2°)	(5.7) 9.9 (12.0°)	(4.2) 7.1 (9.1)	(3.3) 5.4 (6.9)	(2.6) 4.4 (5.5)	(2.1) 3.6 (4.5)	(1.8) 3.0 (3.1°)
-1.5		(5.8°) 5.8° (5.8°)	(5.5) 9.6 (11.1°)	(4.0) 6.9 (8.6°)	(3.1) 5.3 (6.8)	(2.5) 4.3 (5.4)	(2.1) 3.5 (4.2°)	
-3			(5.4) 9.3° (9.3°)	(3.9) 6.8 (7.4°)	(3.1) 5.2 (5.9°)			
								alcance máx. 13.9 m
2.2								(1.7) 2.1° (2.1°)

Acessórios recomendados mediante pedido

Altura | Alcance | Centro de rotação | Apoiado em 4 pontos | Não apoiado

Os valores de capacidade de carga são indicados em toneladas (t). De acordo com a ISO 10567, os valores representam 75% da carga estática de basculamento ou 87% da capacidade hidráulica de elevação (assinalada com °). Em terreno firme, sólido e nivelado, os valores aplicam-se a uma amplitude de rotação de 360°. Os valores (...) aplicam-se na direção longitudinal do chassi. Os pesos de quaisquer equipamentos de movimentação de carga instalados (garras, ganchos de carga, etc.) devem ser deduzidos dos valores de capacidade de carga. Deve ser respeitada a capacidade de carga admissível do equipamento de movimentação de carga. Para operações de elevação, de acordo com a EN 474-5, são necessárias válvulas de retenção de carga nos cilindros da lança e do braço, um dispositivo de aviso de sobrecarga e a tabela de cargas na cabina. As operações de elevação só podem ser realizadas com a máquina devidamente apoiada em terreno nivelado.

DIMENSÕES

EQUIPAMENTO DE CARGA COM ALCANCE ATÉ 12.5 M

LANÇA : 7.2 M | BRAÇO MULTIFUNÇÕES : 4.5 M | PINÇA DE TRIAGEM

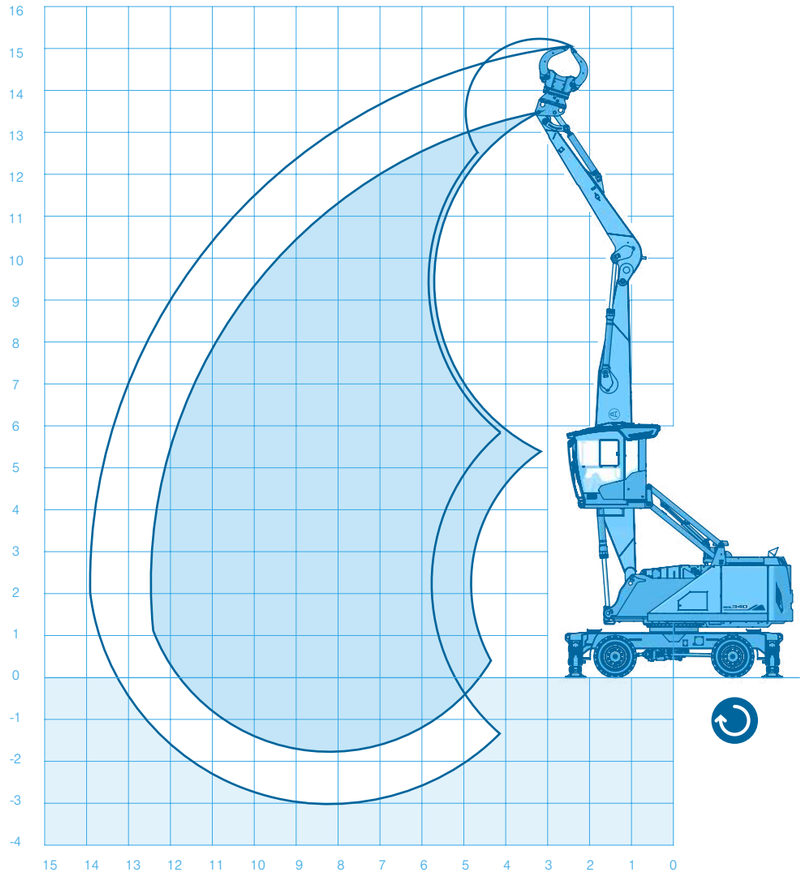

CAPACIDADE DE ELEVAÇÃO

EQUIPAMENTO DE CARGA: LANÇA 7.2 M, BRAÇO MULTIFUNÇÕES 4.5 M

Altura m	Chassis com estabilizadores	Alcance em m					
		4.5	6	7.5	9	10.5	12
12			(6.9°) 6.9° (6.9°)				
10.5			(8.0) 8.5° (8.5°)	(5.5) 7.0° (7.0°)			
9			(8.0) 9.3° (9.3°)	(5.5) 8.2° (8.2°)	(4.0) 6.2 (6.8°)		
7.5			(7.8) 10.0° (10.0°)	(5.4) 8.3° (8.3°)	(3.9) 6.1 (7.1°)	(2.9) 4.7 (5.7°)	
6		(12.0) 12.1° (12.1°)	(7.5) 10.7° (10.7°)	(5.2) 8.1 (8.6°)	(3.8) 6.0 (7.2°)	(2.9) 4.6 (5.8)	
4.5		(10.8) 16.0 (16.0)	(6.9) 11.2 (11.5°)	(4.9) 7.8 (9.0°)	(3.6) 5.8 (7.3)	(2.8) 4.6 (5.7)	(2.2) 3.6 (4.4°)
3			(6.3) 10.5 (12.2°)	(4.5) 7.4 (9.2°)	(3.4) 5.6 (7.1)	(2.7) 4.4 (5.6)	(2.2) 3.6 (4.6)
1.5			(5.8) 9.9 (12.1°)	(4.3) 7.1 (9.1)	(3.3) 5.4 (6.9)	(2.6) 4.3 (5.5)	(2.1) 3.6 (4.4°)
0			(5.6) 9.7 (10.4°)	(4.1) 6.9 (8.5°)	(3.2) 5.3 (6.7°)	(2.5) 4.3 (5.3°)	
-1.5				(4.0) 6.9 (7.3°)	(3.1) 5.3 (5.7°)		
							alcance máx. 12.4 m
2.2							(2.0) 3.2° (3.2°)

Acessórios recomendados mediante pedido

Altura | Alcance | Centro de rotação | Apoiado em 4 pontos | Não apoiado

Os valores de capacidade de carga são indicados em toneladas (t). De acordo com a ISO 10567, os valores representam 75% da carga estática de basculamento ou 87% da capacidade hidráulica de elevação (assinalada com °). Em terreno firme, sólido e nivelado, os valores aplicam-se a uma amplitude de rotação de 360°. Os valores (...) aplicam-se na direção longitudinal do chassi. Os pesos de quaisquer equipamentos de movimentação de carga instalados (garras, ganchos de carga, etc.) devem ser deduzidos dos valores de capacidade de carga. Deve ser respeitada a capacidade de carga admissível do equipamento de movimentação de carga. Para operações de elevação, de acordo com a EN 474-5, são necessárias válvulas de retenção de carga nos cilindros da lança e do braço, um dispositivo de aviso de sobrecarga e a tabela de cargas na cabina. As operações de elevação só podem ser realizadas com a máquina devidamente apoiada em terreno nivelado.

DIMENSÕES

EQUIPAMENTO DE CARGA FQC COM ALCANCE ATÉ 11.2 M

LANÇA : 5.2 M | BRAÇO MULTIFUNÇÕES FUCHS QUICKCONNECT: 5.4 M | GARRA : 0.6 M³ ABERTA

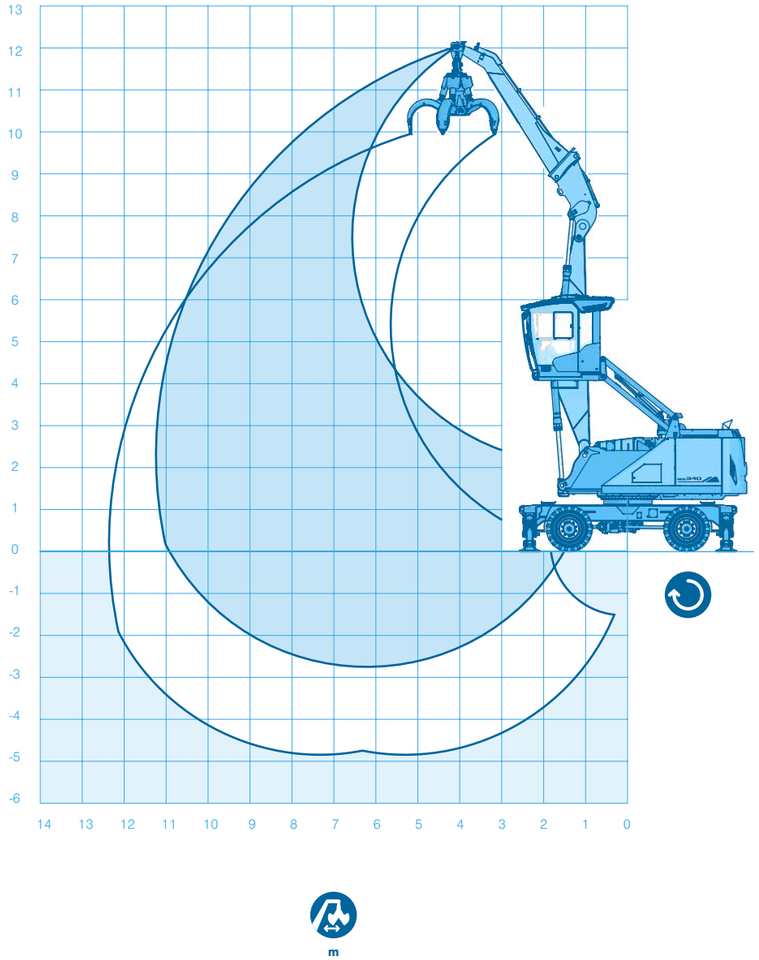

CAPACIDADE DE ELEVAÇÃO

EQUIPAMENTO DE CARGA FQC: LANÇA 5.2 M, BRAÇO 5.4 M

Altura m	Chassis com estabilizadores	Alcance em m					
		3	4.5	6	7.5	9	10.5
10.5				(5.4°) 5.4° (5.4°)			
9					(5.2°) 5.2° (5.2°)		
7.5					(5.8) 6.4° (6.4°)	(4.1) 4.5° (4.5°)	
6					(5.7) 7.4° (7.4°)	(4.1) 5.8° (5.8°)	(2.5°) 2.5° (2.5°)
4.5				(8.0) 9.0° (9.0°)	(5.5) 8.5° (8.5°)	(4.0) 6.2 (7.0°)	(3.0) 3.9° (3.9°)
3			(11.4°) 11.4° (11.4°)	(7.5) 11.1° (11.1°)	(5.2) 8.1 (9.1°)	(3.8) 6.0 (7.5)	(2.9) 4.7 (4.8°)
1.5		(17.4) 17.4 (17.4)	(10.7) 17.4° (17.4°)	(6.8) 11.2 (12.3°)	(4.8) 7.8 (9.5°)	(3.6) 5.8 (7.3)	(2.8) 4.6 (5.2°)
0		(6.8°) 6.8° (6.8°)	(9.6) 17.2 (17.4)	(6.3) 10.6 (12.7°)	(4.5) 7.4 (9.5°)	(3.5) 5.7 (7.2)	(2.7) 4.5 (4.8°)
-1.5		(6.7°) 6.7° (6.7°)	(9.1) 15.7° (15.7°)	(6.0) 10.2 (11.8°)	(4.4) 7.3 (8.7°)	(3.4) 5.6 (6.4°)	
							alcance máx. 11.2 m
2.2							(2.3°) 2.3° (2.3°)

Acessórios recomendados mediante pedido

Altura | Alcance | Centro de rotação | Apoiado em 4 pontos | Não apoiado

Os valores de capacidade de carga são indicados em toneladas (t). De acordo com a ISO 10567, os valores representam 75% da carga estática de basculamento ou 87% da capacidade hidráulica de elevação (assinalada com °). Em terreno firme, sólido e nivelado, os valores aplicam-se a uma amplitude de rotação de 360°. Os valores (...) aplicam-se na direção longitudinal do chassi. Os pesos de quaisquer equipamentos de movimentação de carga instalados (garras, ganchos de carga, etc.) devem ser deduzidos dos valores de capacidade de carga. Deve ser respeitada a capacidade de carga admissível do equipamento de movimentação de carga. Para operações de elevação, de acordo com a EN 474-5, são necessárias válvulas de retenção de carga nos cilindros da lança e do braço, um dispositivo de aviso de sobrecarga e a tabela de cargas na cabina. As operações de elevação só podem ser realizadas com a máquina devidamente apoiada em terreno nivelado

DIMENSÕES

EQUIPAMENTO DE CARGA FQC COM ALCANCE ATÉ 11.4 M

LANÇA : 5.2 M | BRAÇO MULTIFUNÇÕES FUCHS QUICKCONNECT: 5.6 M | PINÇA DE TRIAGEM

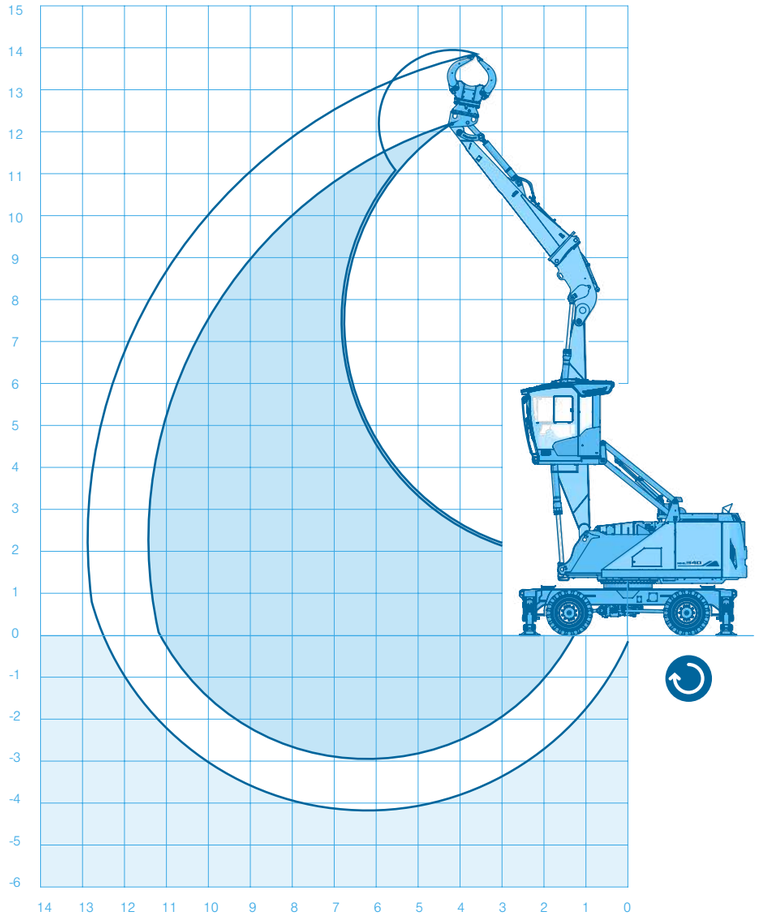

CAPACIDADE DE ELEVAÇÃO

EQUIPAMENTO DE CARGA FQC: LANÇA 5.2 M, BRAÇO MULTIFUNÇÕES: 5.6 M

Altura m	Chassis com estabilizadores	Alcance em m					
		3	4.5	6	7.5	9	10.5
12			(4.7°) 4.7° (4.7°)				
10.5				(5.3°) 5.3° (5.3°)			
9					(5.0°) 5.0° (5.0°)		
7.5					(5.6) 6.1° (6.1°)	(3.9) 4.4° (4.4°)	
6					(5.5) 6.9° (6.9°)	(3.9) 5.6° (5.6°)	(2.7°) 2.7° (2.7°)
4.5				(7.9) 8.3° (8.3°)	(5.3) 8.0° (8.0°)	(3.8) 6.0 (6.6°)	(2.8) 4.0° (4.0°)
3				(7.3) 10.6° (10.6°)	(5.0) 8.0 (8.6°)	(3.6) 5.8 (7.2°)	(2.7) 4.5 (4.8°)
1.5		(17.4) 17.4 (17.4)	(10.6) 16.7° (16.7°)	(6.7) 11.0 (11.8°)	(4.6) 7.6 (9.1°)	(3.4) 5.6 (7.1)	(2.6) 4.4 (5.2°)
0		(7.1°) 7.1° (7.1°)	(9.4) 17.0 (17.4)	(6.1) 10.3 (12.3°)	(4.3) 7.2 (9.2°)	(3.2) 5.4 (6.9)	(2.5) 4.3 (5.1°)
-1.5		(6.5°) 6.5° (6.5°)	(8.8) 16.2° (16.2°)	(5.7) 9.9 (11.6°)	(4.1) 7.0 (8.5°)	(3.1) 5.3 (6.3°)	
							alcance máx. 11.4 m
2.2							(1.9°) 1.9° (1.9°)

Acessórios recomendados mediante pedido

Altura | Alcance | Centro de rotação | Apoiado em 4 pontos | Não apoiado

Os valores de capacidade de carga são indicados em toneladas (t). De acordo com a ISO 10567, os valores representam 75% da carga estática de basculamento ou 87% da capacidade hidráulica de elevação (assinalada com °). Em terreno firme, sólido e nivelado, os valores aplicam-se a uma amplitude de rotação de 360°. Os valores (…) aplicam-se na direção longitudinal do chassi. Os pesos de quaisquer equipamentos de movimentação de carga instalados (garras, ganchos de carga, etc.) devem ser deduzidos dos valores de capacidade de carga. Deve ser respeitada a capacidade de carga admissível do equipamento de movimentação de carga. Para operações de elevação, de acordo com a EN 474-5, são necessárias válvulas de retenção de carga nos cilindros da lança e do braço, um dispositivo de aviso de sobrecarga e a tabela de cargas na cabina. As operações de elevação só podem ser realizadas com a máquina devidamente apoiada em terreno nivelado.

DIMENSÕES

EQUIPAMENTO DE CARGA FQC COM ALCANCE ATÉ 11 M

LANÇA : 5.2 M | TESOURAS DE SUCATA COM FUCHS QUICKCONNECT

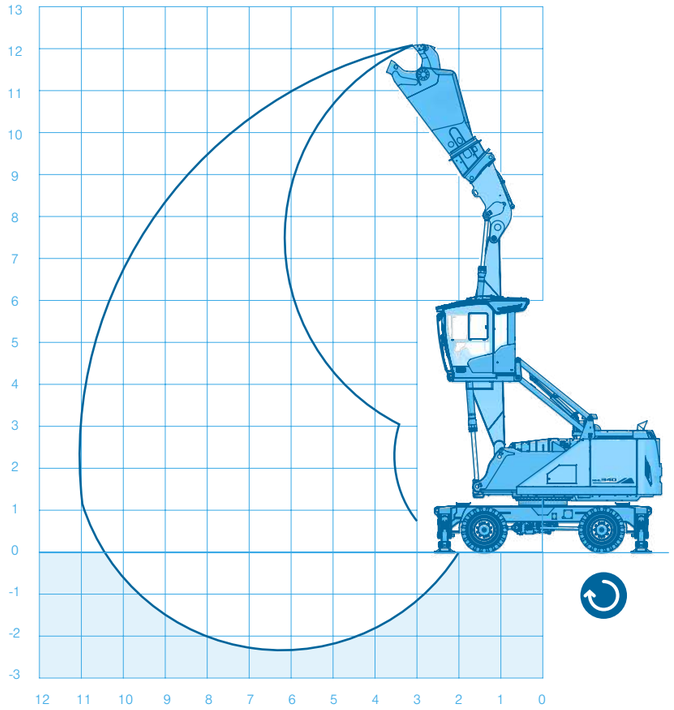

TROCA RÁPIDA. PRONTA PARA TRABALHAR.



FQC - FUCHS QUICKCONNECT

O sistema Fuchs QuickConnect permite alternar entre braços de carga, braços multifunções e tesouras móveis para sucata num espaço de tempo muito reduzido, sem que o operador tenha de sair da cabina.

FUCHS
A TEREX BRAND

cimertex

WWW.TEREX.COM/FUCHS

Agosto de 2026. As especificações e os preços dos produtos estão sujeitos a alterações sem aviso prévio ou obrigação. As fotografias e/ou desenhos deste documento destinam-se apenas a fins ilustrativos. Consulte o Manual do Operador aplicável para obter instruções sobre a utilização correta deste equipamento. O incumprimento do Manual do Operador aplicável durante a utilização do nosso equipamento, ou qualquer utilização irresponsável, pode resultar em ferimentos graves ou morte. A única garantia aplicável ao nosso equipamento é a garantia escrita de série aplicável ao produto e à venda em questão, não sendo concedida pela Terex qualquer outra garantia, expressa ou implícita. © Terex Corporation 2025 · Terex, o design da coroa Terex, Fuchs e Works For You são marcas comerciais da Terex Corporation ou das suas subsidiárias.

Terex® Deutschland GmbH | Industriestraße 3 | 76669 Bad Schönborn | Germany | Fon: +49 (0) 7253 84-0 | Fax: +49 (0) 7253 84-102 | info@terex-fuchs.com